OY040S

Sicherheitslichtvorhang

OYA1510-30-2-12-P-1

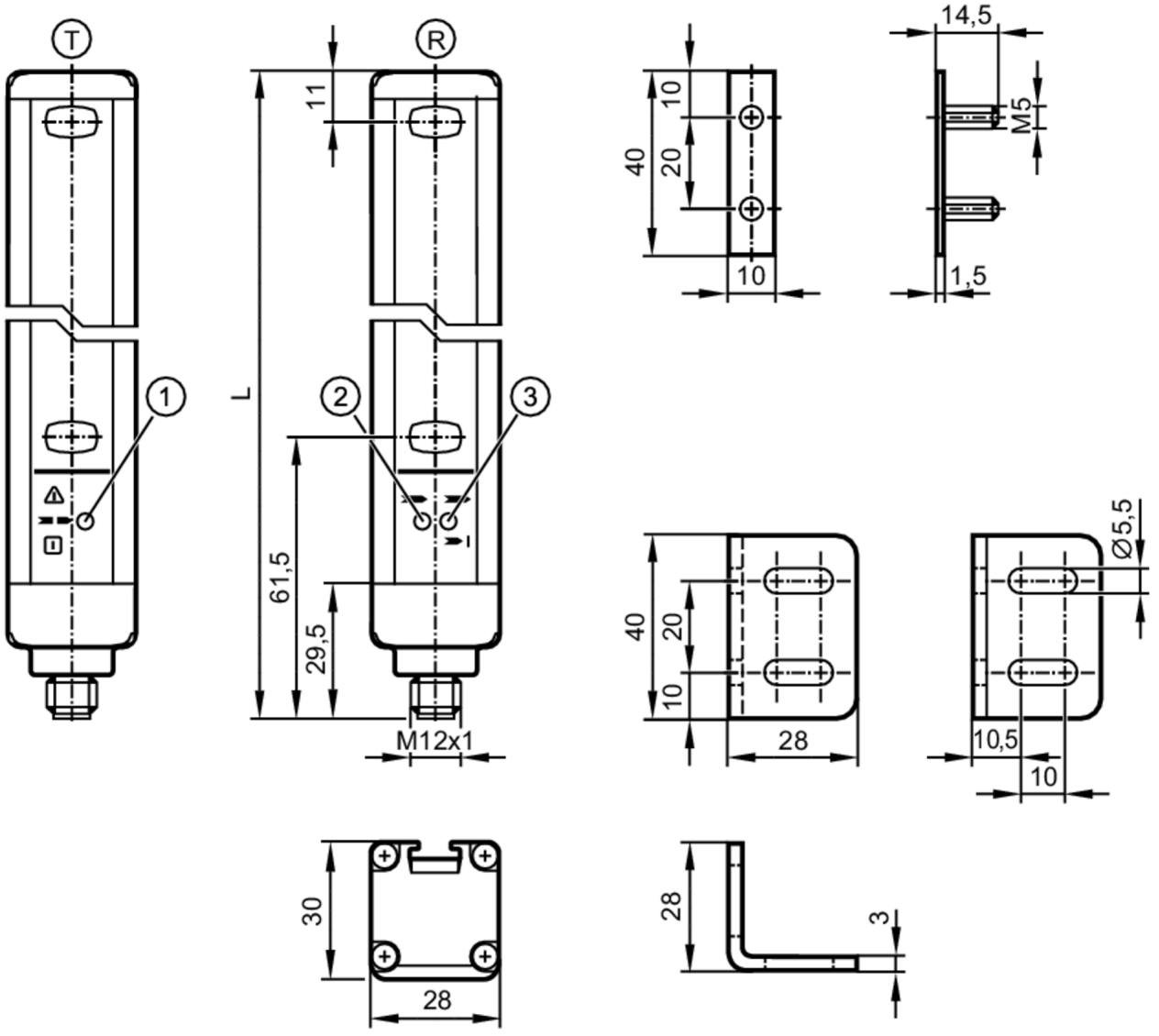

T Sender
R Empfänger
1 LED 3-farbig rot / grün / orange
2 LED gelb
3 LED 2-farbig rot / grün

Produktmerkmale		
Lichtart		Infrarotlicht
Abmessungen	[mm]	1563 x 28 x 30
Einsatzbereich		
Schutzfunktion		Zugangsabsicherung Handschutz

OY040S

Sicherheitslichtvorhang

OYA1510-30-2-12-P-1

Elektrische Daten		
Betriebsspannungstoleranz	[%]	20
Betriebsspannung	[V]	24 DC
Schutzklasse		III
Verpolungsschutz		ja
Bereitschaftsverzögerungszeit	[s]	< 2
Lichtart		Infrarotlicht
Wellenlänge	[nm]	950
Empfänger		
Stromaufnahme	[mA]	83
Sender		
Stromaufnahme	[mA]	42
Ausgänge		
Elektrische Ausführung		PNP
Anzahl der OSSD-Ausgänge		2
Strombelastbarkeit je OSSD-Ausgang	[mA]	400; (24 V)
Kurzschlussschutz		ja
Erfassungsbereich		
Schutzfeldhöhe	[mm]	1510
Auflösung (Detektionsvermögen d)	[mm]	30
Schutzfeldbreite (niedrige Lichtleistung)	[m]	0...4
Schutzfeldbreite (hohe Lichtleistung)	[m]	3...12
Reaktionszeiten		
Ansprechzeit	[ms]	19,5
Umgebungsbedingungen		
Einsatzort		Klasse C nach EN 60654-1 Wettergeschützter Einsatzort
Umgebungstemperatur	[°C]	-10...55
Lagertemperatur	[°C]	-20...70
Max. zulässige relative Luftfeuchtigkeit	[%]	95
Schutzart		IP 65; IP 67
Zulassungen / Prüfungen		
EMV		IEC 61496-1
Schockfestigkeit		IEC 61496-1
Vibrationsfestigkeit		IEC 61496-1

OY040S

Sicherheitslichtvorhang

OYA1510-30-2-12-P-1

Sicherheitskennwerte			
BWS-Typ (IEC 61496-1)		2	
ISO 13849-1		Kategorie 2, PL c	
IEC 62061		SIL cl 1	
Gebrauchsdauer TM (Mission Time)	[h]	175200	
Sicherheitstechnische Zuverlässigkeit PFHD	[1/h]	7,6E-08	
Mechanische Daten			
Gewicht	[g]	6200	
Abmessungen	[mm]	1563 x 28 x 30	
Werkstoffe		Gehäuse: Aluminium; Frontscheibe: PC	
Länge L	[mm]	1563	
Anzeigen / Bedienelemente			
Anzeige		Sender	1 x LED
		Empfänger	2 x LED
Zubehör			
Lieferumfang		Montagewinkel: 6	
		Nutensteine: 6	
		Muttern	
Bemerkungen			
Hinweise		Bei 8-poligen Buchsen sind die Adernfarben nicht normiert.; Bitte beachten Sie immer die Anschlussbelegung des Sensors und der Buchsen (siehe Datenblatt).	
Verpackungseinheit		1 Stück	

Elektrischer Anschluss - Empfänger

Steckverbindung: 1 x M12; Max. Leitungslänge: 100 m; bei Adernquerschnitt 0,34 mm²



OY040S

Sicherheitslichtvorhang

OYA1510-30-2-12-P-1

Anschluss

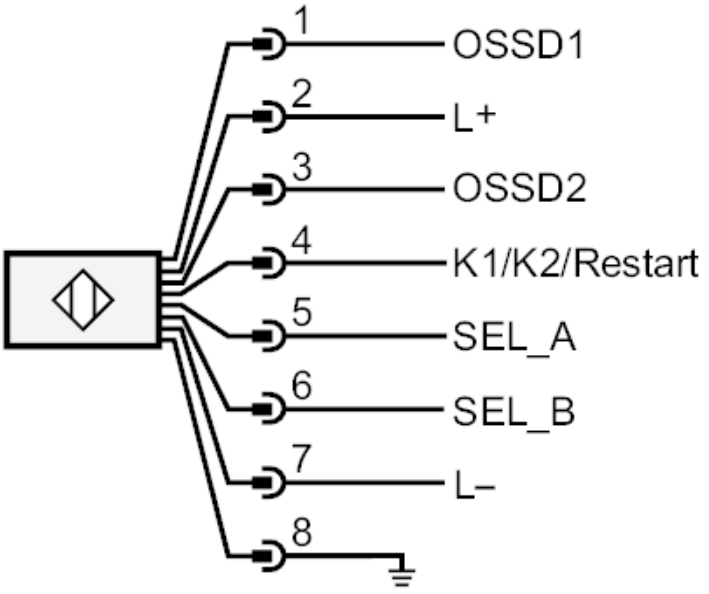

Elektrischer Anschluss - Sender

Steckverbindung: 1 x M12

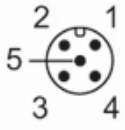

OY040S

Sicherheitslichtvorhang

OYA1510-30-2-12-P-1

Anschluss

