PT2400

Drucktransmitter

PT-500PSEN14-A-ZVG/US/ /W

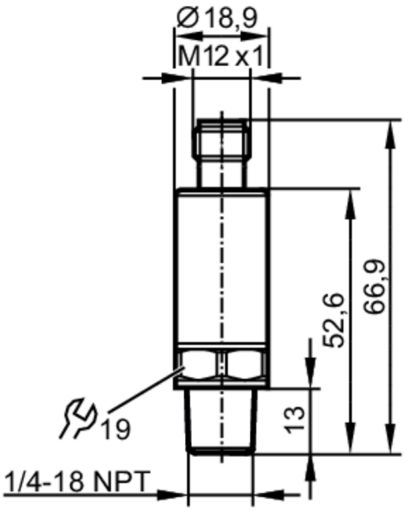

Produktmerkmale		
Ausgangssignal		Analogsignal
Messbereich	[psi]	0...5000
Prozessanschluss		Gewindeanschluss 1/4" NPT Außengewinde
Einsatzbereich		
Applikation		für den industriellen Einsatz
Medien		Flüssige und gasförmige Medien
Mediumtemperatur	[°C]	-40...90
Min. Berstdruck	[psi]	24650
Druckfestigkeit	[psi]	14500
Hinweis zur Druckfestigkeit		statisch
Vakuumfestigkeit	[psi]	-14,5
Druckart		Relativdruck
MAWP bei Applikationen gemäß CRN	[psi]	12180
Elektrische Daten		
Betriebsspannung	[V]	8,5...36 DC
Min. Isolationswiderstand	[MΩ]	100; (500 V DC)
Schutzklasse		III
Verpolungsschutz		ja
Ein-/Ausgänge		
Anzahl der Ein- und Ausgänge		Anzahl der analogen Ausgänge: 1

PT2400

Drucktransmitter

PT-500PSEN14-A-ZVG/US/ /W

Ausgänge			
Gesamtzahl Ausgänge		1	
Ausgangssignal		Analogsignal	
Anzahl der analogen Ausgänge		1	
Analogausgang Strom	[mA]	4...20	
Max. Bürde	[Ω]	720; (Ub = 24 V; (Ub - 8,5 V) / 21,5 mA)	
Kurzschlussfest		ja	
Überlastfest		ja	
Mess-/Einstellbereich			
Messbereich	[psi]	0...5000	
Genauigkeit / Abweichungen			
Wiederholgenauigkeit	[% der Spanne]	< ± 0,05; (bei Temperaturschwankungen < 10 K)	
Kennlinienabweichung	[% der Spanne]	< ± 0,5; (inkl. Einschraubdrift, Nullpunkt- und Spannenfehler, Nichtlinearität, Hysterese)	
Linearitätsabweichung	[% der Spanne]	< ± 0,1 (BFSL) / < ± 0,2 (LS)	
Hystereseabweichung	[% der Spanne]	< ± 0,2	
Langzeitstabilität	[% der Spanne]	< ± 0,1; (pro 6 Monate)	
Temperaturkoeffizient Nullpunkt und Spanne	[% der Spanne / 10 K]	< 0,1 (-25...90 °C) / < 0,2 (-40...-25 °C)	
Reaktionszeiten			
Sprungantwortzeit Analogausgang	[ms]	1	
Umgebungsbedingungen			
Umgebungstemperatur	[°C]	-40...90	
Lagertemperatur	[°C]	-40...100	
Schutzart		IP 67; IP 69K	
Zulassungen / Prüfungen			
EMV		DIN EN 61000-6-2	
		DIN EN 61000-6-3	
Schockfestigkeit		DIN EN 60068-2-27	50 g (11 ms)
Vibrationsfestigkeit		DIN EN 60068-2-6	20 g (10...2000 Hz)
MTTF	[Jahre]	784	
Druckgeräterichtlinie		Gute Ingenieurpraxis; verwendbar für Medien der Fluidgruppe 2; Medien der Fluidgruppe 1 auf Anfrage	

PT2400

Drucktransmitter

PT-500PSEN14-A-ZVG/US/ /W

Mechanische Daten		
Gewicht	[g]	58
Werkstoffe		1.4542 (17-4 PH / 630); 1.4404 (Edelstahl / 316L); PEI
Werkstoffe in Kontakt mit dem Medium		1.4542 (17-4 PH / 630)
Min. Druckzyklen		60 Millionen; (bei 1,2-fachem Nenndruck)
Anzugsdrehmoment	[Nm]	< 50; (empfohlenes Drehmoment; Abhängig von Schmierung, Dichtung und Druckbelastung)
Prozessanschluss		Gewindeanschluss 1/4" NPT Außengewinde
Drosselelement vorhanden		nein (nachrüstbar)

Bemerkungen	
Bemerkungen	BFSL = Best Fit Straight Line (Kleinstwerteinstellung)
	LS = Grenzpunkteinstellung
Verpackungseinheit	1 Stück

Elektrischer Anschluss

Steckverbindung: 1 x M12



Anschluss

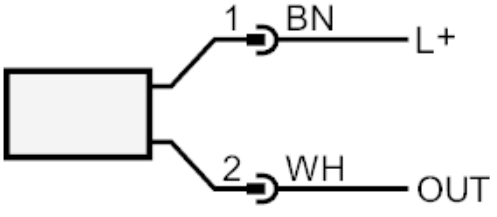

OUT	Analogausgang
	Farbkennzeichnung nach DIN EN 60947-5-2
	Adernfarben :
BN =	braun
WH =	weiß

PT2400

Drucktransmitter

PT-500PSEN14-A-ZVG/US/ /W

Diagramme und Kurven

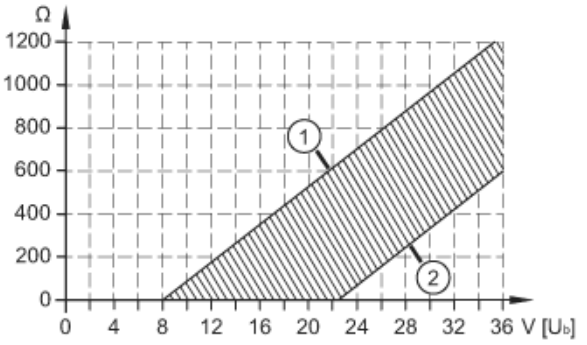

1: Max. Bürde

2: Min. Bürde