SBU625

Strömungstransmitter mit Rückflussverhinderer

SBU12DI040KG/US

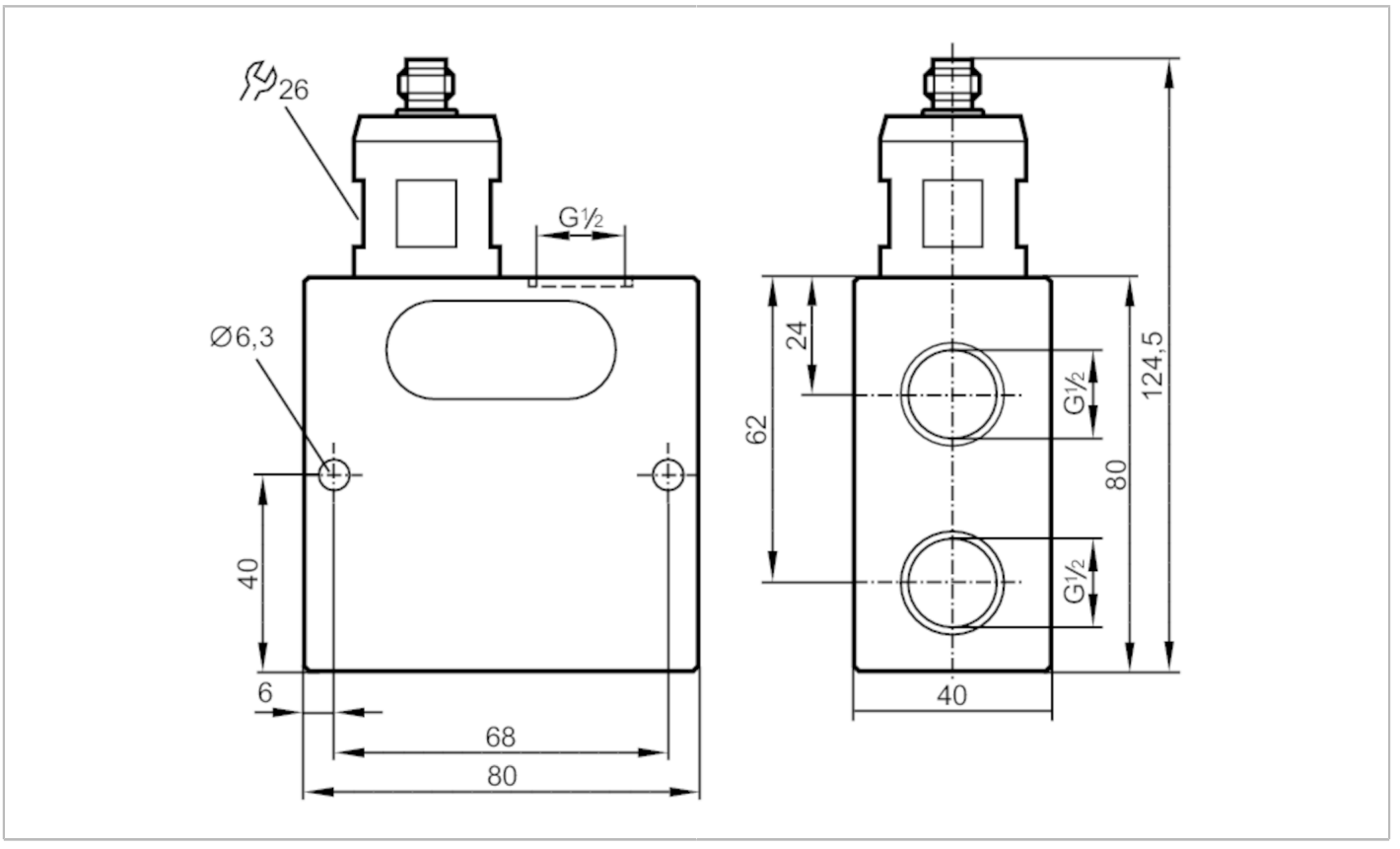

Produktmerkmale		
Messbereich	[l/min]	0,3...75
Prozessanschluss		G 1/2
Einsatzbereich		
Applikation		Werkzeugmaschinen; Bohrerinnenkühlung
Mediumtemperatur	[°C]	0...60
Druckfestigkeit	[bar]	200
Druckfestigkeit	[Mpa]	20
Elektrische Daten		
Betriebsspannungstoleranz	[%]	-15...10
Betriebsspannung	[V]	24 DC; (nach SELV/PELV)
Stromaufnahme	[mA]	10
Schutzklasse		III
Verpolungsschutz		ja
Ausgänge		
Ausgangssignal		Analogsignal
Analogausgang Spannung	[V]	0,5...10
Min. Lastwiderstand	[Ω]	10000
Kurzschlussschutz		ja
Überlastfest		ja

SBU625

Strömungstransmitter mit Rückflussverhinderer

SBU12DI040KG/US

Mess-/Einstellbereich			
Messbereich	[l/min]	0,3...75	
Durchflussbereich	[l/min]	75	
Genauigkeit / Abweichungen			
Reproduzierbarkeit	[% vom Endwert]	1	
Messfehler	[% vom Endwert]	± 5	
Reaktionszeiten			
Ansprechzeit	[s]	< 0,01	
Umgebungsbedingungen			
Umgebungstemperatur	[°C]	0...60	
Lagertemperatur	[°C]	-15...80	
Schutzart		IP 65; IP 67	
Zulassungen / Prüfungen			
EMV		DIN EN 61000-6-2	
		DIN EN 61000-6-3	
Schockfestigkeit		DIN EN 60068-2-27	20 g (11 ms)
Vibrationsfestigkeit		DIN EN 60068-2-6	5 g (10...2000 Hz)
MTTF	[Jahre]	15,78	
Mechanische Daten			
Gewicht	[g]	738	
Werkstoffe		Aluminium eloxiert; PA	
Werkstoffe in Kontakt mit dem Medium		1.4401 (Edelstahl / 316); Messing; Aluminium eloxiert; PU; O-Ring: FKM	
Prozessanschluss		G 1/2	
Schaltzyklen mechanisch		10 Millionen	
Zubehör			
Lieferumfang		Verschlussstopfen	
Bemerkungen			
Bemerkungen		Temperaturänderungen beeinflussen geringfügig die angegebenen Normaleinstellungen für Kühlschmiermittel.	
		Bei Ölen werden die Einstellungen beeinflusst durch Temperatur und Viskosität.	
		Empfehlung 200-Mikrometer-Filtrierung verwenden	
		Alle Angaben gelten für Kühlschmiermittel (20 °C).	
Verpackungseinheit		1 Stück	

Elektrischer Anschluss

Steckverbindung: 1 x M12



SBU625

Strömungstransmitter mit Rückflussverhinderer

SBU12DI040KG/US

Anschluss

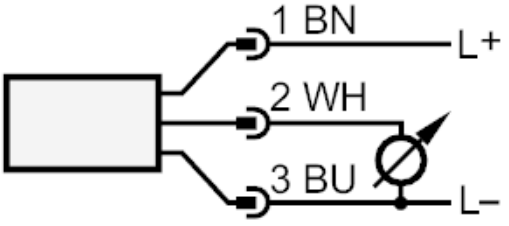

Farbkennzeichnung nach DIN EN 60947-5-2

Adernfarben :

BN =	braun
BU =	blau
WH =	weiß