SBY323

Strömungswächter mit Rückflussverhinderer

SBY12BF0BPKG/US

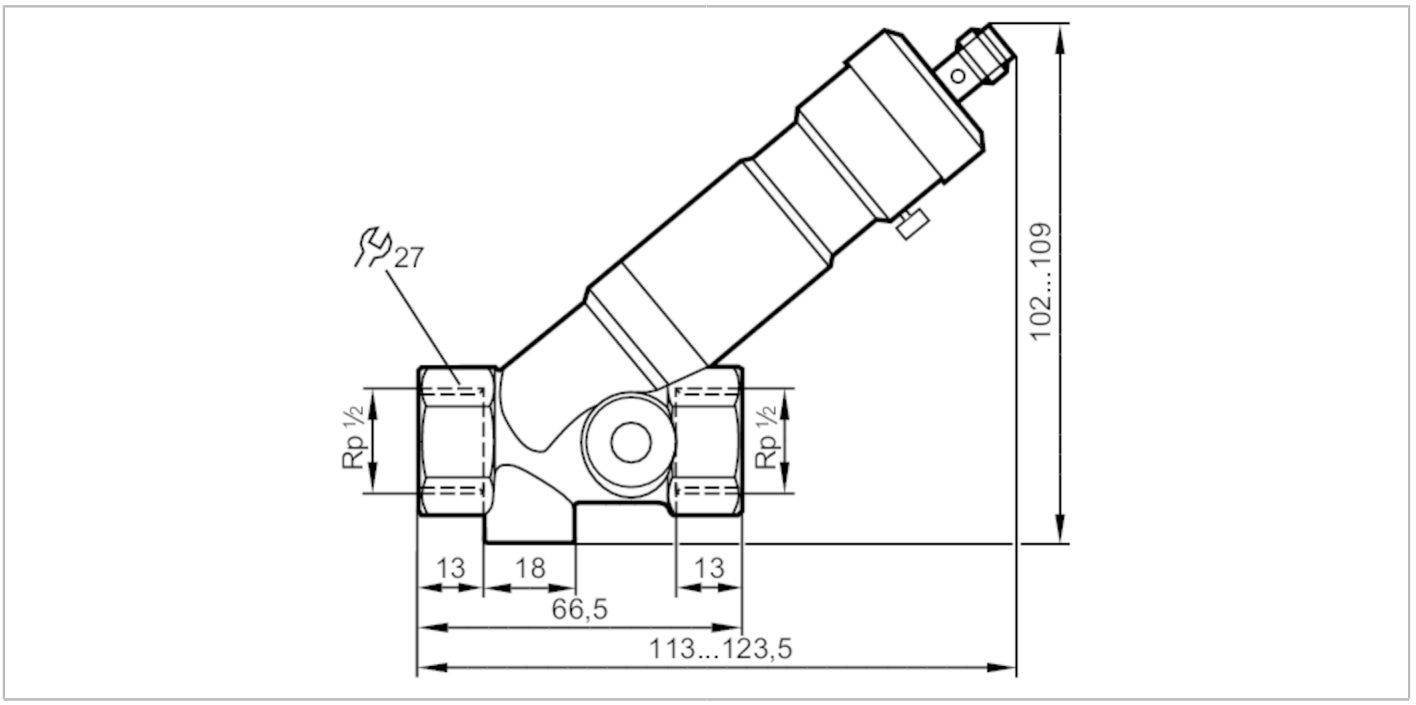

Produktmerkmale		
Anzahl der Ein- und Ausgänge		Anzahl der digitalen Ausgänge: 1
Prozessanschluss		Rp 1/2
Einsatzbereich		
Medien		Flüssige Medien; Wasser; Glykol-Lösungen; Öle; Kühlschmiermittel
Mediumtemperatur	[°C]	0...85
Druckfestigkeit	[bar]	25
Druckfestigkeit	[Mpa]	2,5
Elektrische Daten		
Betriebsspannung	[V]	10...30 DC; (nach SELV/PELV)
Stromaufnahme	[mA]	< 15
Schutzklasse		III
Verpolungsschutz		ja
Ein-/Ausgänge		
Anzahl der Ein- und Ausgänge		Anzahl der digitalen Ausgänge: 1

SBY323

Strömungswächter mit Rückflussverhinderer

SBY12BF0BPKG/US

Ausgänge			
Gesamtzahl Ausgänge		1	
Ausgangssignal		Schaltsignal	
Elektrische Ausführung		PNP	
Anzahl der digitalen Ausgänge		1	
Ausgangsfunktion		Schließer	
Max. Spannungsabfall Schaltausgang DC	[V]	2,5	
Dauerhafte Strombelastbarkeit des Schaltausgangs DC	[mA]	100	
Kurzschlussschutz		ja	
Überlastfest		ja	
Mess-/Einstellbereich			
Einstellbereich	[l/min]	2...20	
Genauigkeit / Abweichungen			
Reproduzierbarkeit	[% vom Endwert]	1	
Hysterese	[l/min]	0,3...4	
Messfehler	[% vom Endwert]	± 5	
Reaktionszeiten			
Ansprechzeit	[s]	< 0,01	
Umgebungsbedingungen			
Umgebungstemperatur	[°C]	0...60	
Lagertemperatur	[°C]	-15...80	
Schutzart		IP 65; IP 67	
Zulassungen / Prüfungen			
EMV		DIN EN 61000-6-2	
		DIN EN 61000-6-3	
Schockfestigkeit		DIN EN 60068-2-27	20 g (11 ms)
Vibrationsfestigkeit		DIN EN 60068-2-6	5 g (10...2000 Hz)
MTTF	[Jahre]	15,78	
Mechanische Daten			
Gewicht	[g]	388,5	
Werkstoffe		Messing chemisch vernickelt; PP; Aluminium eloxiert; PA	
Werkstoffe in Kontakt mit dem Medium		1.4310 (Edelstahl / 301); 1.4301 (Edelstahl / 304); PBT; Messing chemisch vernickelt; PP; PPS; O-Ring: FKM	
Prozessanschluss		Rp 1/2	
Schaltzyklen mechanisch		10 Millionen	
Anzeigen / Bedienelemente			
Anzeige		Schaltzustand	4 x LED, gelb
Zubehör			
Lieferumfang		Innensechskantschlüssel	

SBY323

Strömungswächter mit Rückflussverhinderer

SBY12BF0BPKG/US

Bemerkungen

Bemerkungen	Achtung Einstellschraube nicht über den Maximalwert des Einstellbereichs hinaus verdrehen
	Alle Angaben gelten für Wasser (20 °C).
Verpackungseinheit	1 Stück

Elektrischer Anschluss

Steckverbindung: 1 x M12



Anschluss

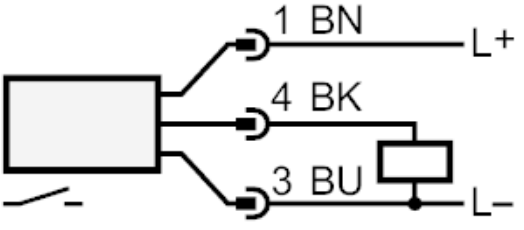

Farbkennzeichnung nach DIN EN 60947-5-2

Adernfarben :

BK = schwarz

BN = braun

BU = blau

SBY323

Strömungswächter mit Rückflussverhinderer

SBY12BF0BPKG/US

Diagramme und Kurven

Druckverlust

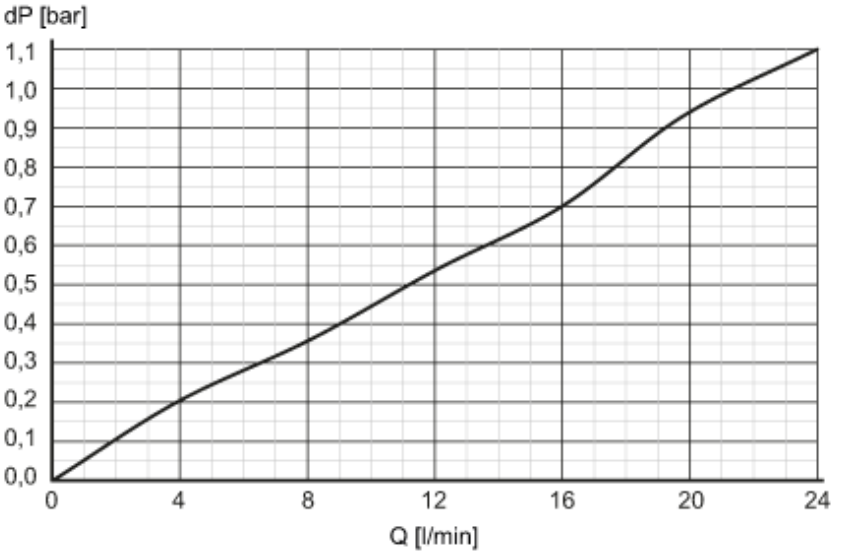

dP Druckverlust

Q Durchflussmenge