# Stecker - mit Schraubklemmen, für erschwerte Einsatzbedingungen



| Artikelbeschreibung | |
|---|---|
| BALS-Art.-Nr | 2199 |
| EAN | 4024941021999 |
| Produktgruppe | Stecker TE |
| Stromstärke | 125A |
| Polzahl | 5p |
| Anordnung der Phasen | 3P+N+PE |
| Lage des Schutzkontaktes | 6h |
| Spannung | 200/346 - 240/415V~ |

**Bals Elektrotechnik GmbH & Co. KG** D-57399 Kirchhundem - Albaum
phone: +49(0)2723/771-0 / fax: +49(0)2723/771-177 / email: info@bals.com

| Artikelbeschreibung | |
|---|---|
| Frequenz | 50/60Hz |
| Schutzart | IP67 |
| Kennfarbe | rot |
| Gerätefarbe | Kragen rot RAL 3000, Betätigungsschieber schwarz RAL 9005, Gehäusehaube dunkelgrau RAL 7012, Kabelverschraubung dunkelgrau RAL 7012, Bajonettring dunkelgrau RAL 7012 |
| Anschlusstechnik | Schraubklemmen als Rahmenklemmen |
| Maximaler Leiterquerschnitt | 50,0 qmm |
| Kabeleinführung | mit Kabelverschraubung |
| Geräte-Höhe | 273mm |
| Geräte-Breite | 126mm |
| Geräte-Tiefe | 126mm |
| Gehäusematerial | Polycarbonat + Polyester |
| Kontakte | Der Kontaktträger ist aus hochwärmebeständigem Material, Die Kontakte sind Messing vernickelt |

| Zusätzliche technische Informationen | |
|---|---|
| | Für Kabel mit einem min. Durchmesser von 26mm bis max. Durchmesser 50mm, Mit Multi-Grip Kabelverschraubung und integrierter Zugentlastung |

| Logistikdaten | |
|---|---|
| Einzelgewicht | 1,235 kg / Stück |
| Verpackungsart | Tüte |
| Inhaltsmenge | 1 ST |

**Bals Elektrotechnik GmbH & Co. KG** D-57399 Kirchhundem - Albaum
phone: +49(0)2723/771-0 / fax: +49(0)2723/771-177 / email: info@bals.com

| Logistikdaten | |
|---|---|
| EAN | 4024941021999 |
| Länge | 126 mm |
| Breite | 126 mm |
| Höhe | 273 mm |
| Gewicht | 1,236 kg |
| Volumen | 4.334,148 ccm |
| Verpackungsart | Karton |
| Inhaltsmenge | 5 ST |
| EAN | 4024941968850 |
| Länge | 345 mm |
| Breite | 345 mm |
| Höhe | 217 mm |
| Gewicht | 6,51 kg |
| Volumen | 24.276 ccm |

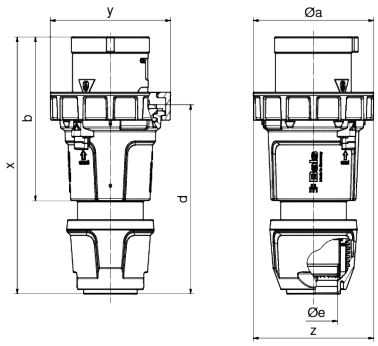


| Ampere<br>Polzahl | 125<br>3 | 125<br>4 | 125<br>5 |
|---|---|---|---|
| ø a | 126,0 | 126,0 | 126,0 |
| b | 171,0 | 171,0 | 171,0 |
| d | 198,0 | 198,0 | 198,0 |
| ø e | 50,0 | 50,0 | 50,0 |
| x | 268,0 | 268,0 | 268,0 |
| y | 126,0 | 126,0 | 126,0 |
| z | 126,0 | 126,0 | 126,0 |
| Cond. mm² min | 16,0 | 16,0 | 16,0 |
| Cond. mm² max | 50,0 | 50,0 | 50,0 |

**Bals Elektrotechnik GmbH & Co. KG** D-57399 Kirchhundem - Albaum
phone: +49(0)2723/771-0 / fax: +49(0)2723/771-177 / email: info@bals.com



**Bals Elektrotechnik GmbH & Co. KG** D-57399 Kirchhundem - Albaum
phone: +49(0)2723/771-0 / fax: +49(0)2723/771-177 / email: info@bals.com

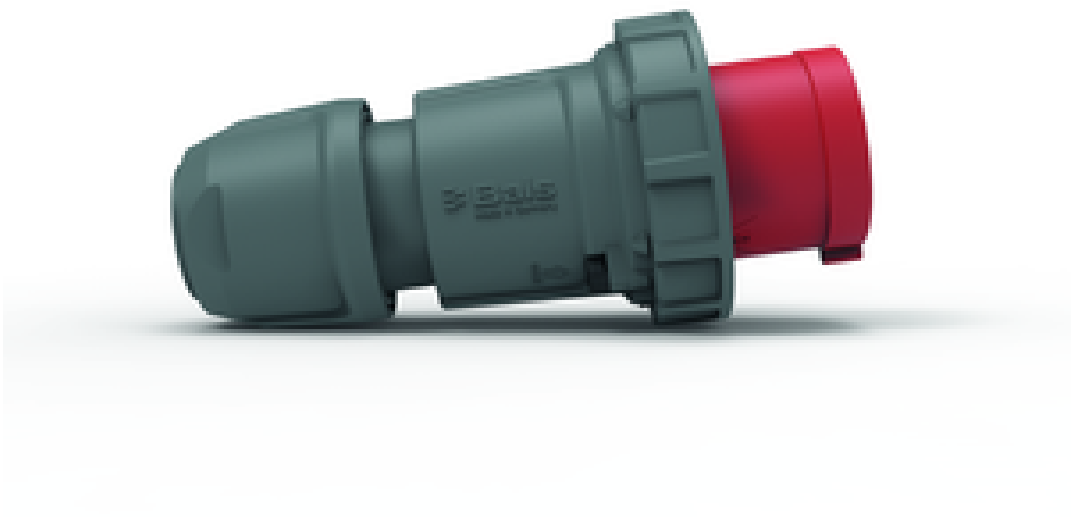

**Bals Elektrotechnik GmbH & Co. KG** D-57399 Kirchhundem - Albaum
phone: +49(0)2723/771-0 / fax: +49(0)2723/771-177 / email: info@bals.com