Originalformat A3

Diese ( ) Maße müssen besonders geprüft werden !

No part of this document may be reproduced or transmitted in any form or by any means, electronic or mechanical, for any purpose, without the express written permission of the Niedax, Kleinhuis, Rico or Fintech company.

Für dieses Dokument behalten wir uns alle Urheberrechte vor. Es darf nur für den von uns bestimmten Zweck benutzt und ohne unsere vorherige schriftliche Genehmigung weder vervielfältigt noch Dritten zugänglich gemacht werden. Zuwiderhandlungen verpflichten zum Schadenersatz.

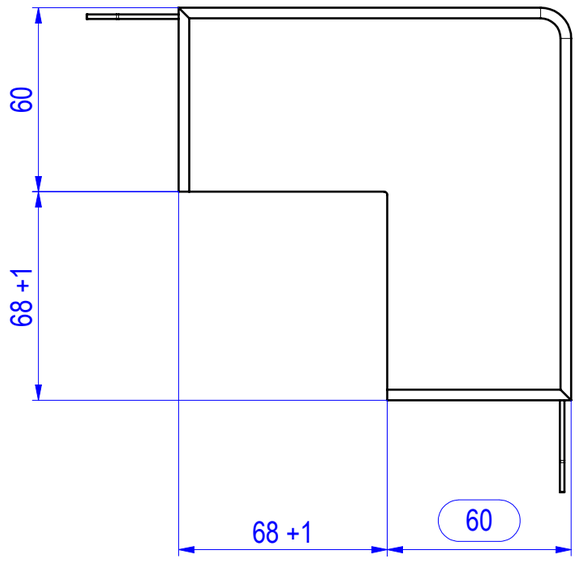

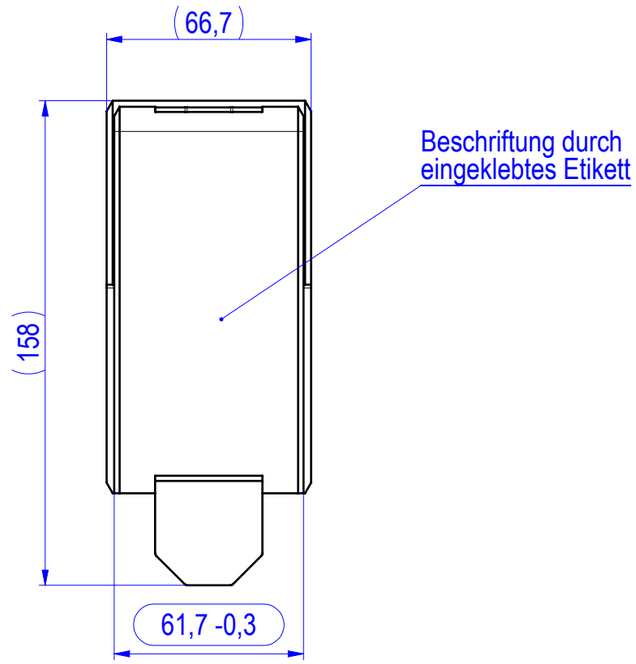

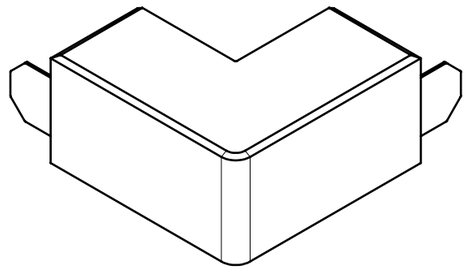

Toleranzfeld Spritzguss											
Längenmaße Linear dimensions				Radien und Fasen Fillets and chamfers			Winkelmaße Angular dimensions				
0,5-6	6-30	30-120	120-400	0,5-3	3-6	6-	-10°	10-50°	50-120°	120-400°	400°-
±0,1	±0,17	±0,41	±1,2	±0,2	±0,5	± 1	± 1°	±0°30'	±0°20'	±0°10'	±0°5'

Ind.	Änderung	Name	Datum
Rev.	Revision note	Name	Date
A			

Alle Maßangaben in [mm]	gepr./appr.	joerg-adams	15.01.2025
All dimensions in [mm]	gez./drawn by	Laura-Kohl	08.01.2025

Allgemein-Toleranzen / Tolerances: siehe Toleranzfeld

SLDPRT/SLDASM: C:\NiedaxGroup\Kabelkanäle\Leitungsführungskanäle\Kunststoff\Seitenhöhe 060\Formstücke\Teile\A6060---
SLDDRW: C:\NiedaxGroup\Kabelkanäle\Leitungsführungskanäle\Kunststoff\Seitenhöhe 060\Formstücke\Zeichnungen\273905

Ersatz für / Replacement

Oberfläche / Surface/Treatment	gratfrei / free of burrs
Werkstoff / Material	ASA
theor. Gewicht / theor. weight	97.3 gr.
Verwendung / Use	
Maßstab / Scale	1:2
Benennung	Außeneck HKL, ASA, H60 B60, mit Laschen
Title	outer corner HKL, ASA, H60 B60, with lugs
Modellnummer / Model no.	A6060.3, A6060.6, A6060.8
CAD-ID	273905

NIEDAX GROUP