Originalformat A3

No part of this document may be reproduced or transmitted in any form or by any means, electronic or mechanical, for any purpose, without the express written permission of the Niedax, Kleinhuis, Rico or Fintech company.

Für dieses Dokument behalten wir uns alle Urheberrechte vor. Es darf nur für den von uns bestimmten Zweck benutzt und ohne unsere vorherige schriftliche Genehmigung weder vervielfältigt noch Dritten zugänglich gemacht werden. Zuwiderhandlungen verpflichten zum Schadenersatz.

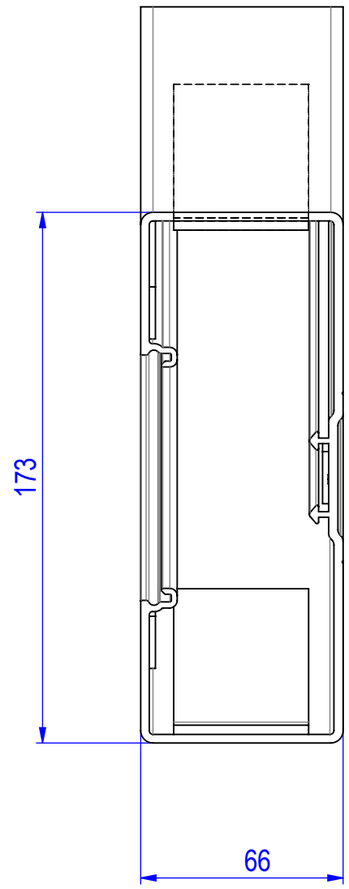

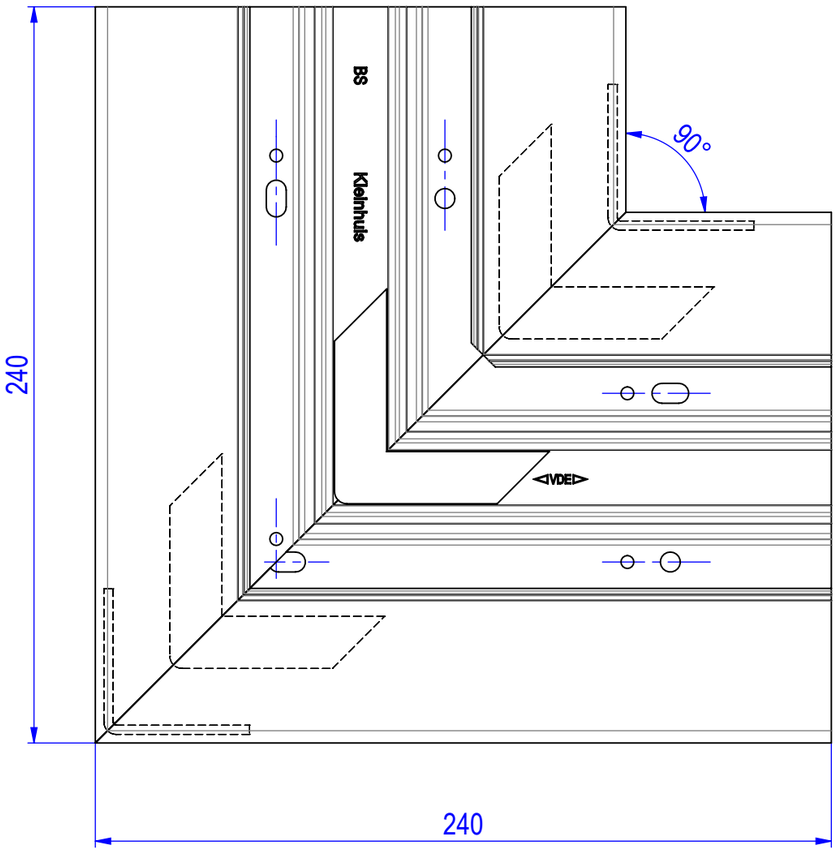

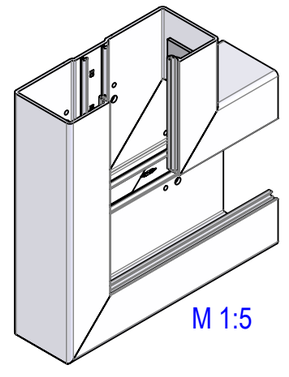

	Alle Maßangaben in [mm]	All dimensions in [mm]	Maßstab / Scale 1:2
geprüft / approved:	Benennung	Flachwinkel 90° mit Bodenlochung	
Name / Datum/Date: christian-lehnert 13.12.2011	Title		
gezeichnet / drawn by:	Modellnummer / Model no.		CAD-ID
Name / Datum/Date: A. Mohr 17.11.2008	BW1708...		139880
Technische Änderungen vorbehalten / Subject to technical alteration			NX-Norm

NIEDAX GROUP

Kleinhuis GmbH & Co. KG, Asbacherstraße 141
D-53545 Linz / Rhein
www.kleinhuis.de