# EVC514

## Anschlusskabel mit Stecker

**ASTAH050MSS0010H05**

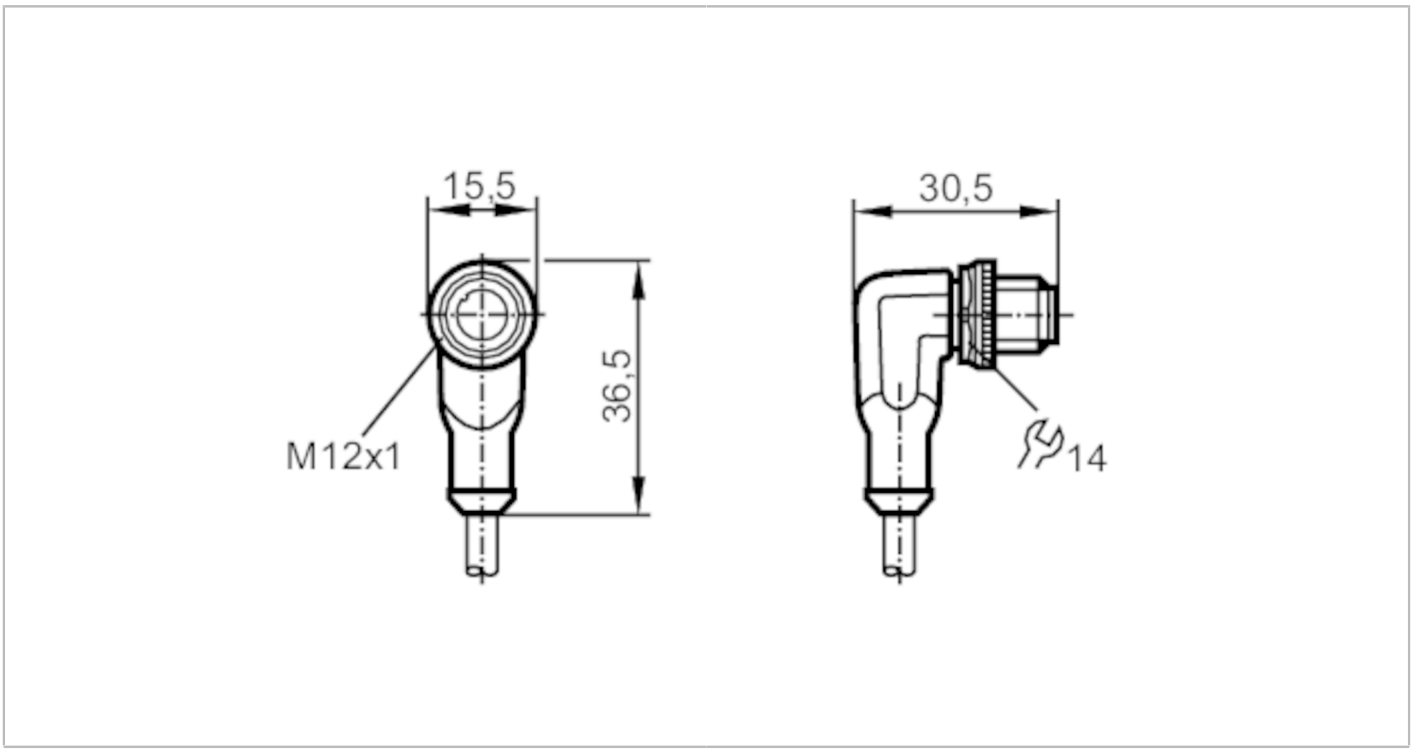


| | | |
|---|---|---|
| **Einsatzbereich** | | |
| Besondere Eigenschaft | | silikonfrei; halogenfrei; Vergoldete Kontakte; Schleppketteneignung |
| Silikonfrei | | ja |
| **Elektrische Daten** | | |
| Betriebsspannung | [V] | < 60 AC/DC |
| Schutzklasse | | II |
| Strombelastbarkeit gesamt | [A] | 4;  (cULus: 3) |
| **Umgebungsbedingungen** | | |
| Umgebungstemperatur | [°C] | -25...90 |
| Hinweis zur Umgebungstemperatur | | cULus: ...75 |
| Umgebungstemperatur bewegt | [°C] | -25...90 |
| Hinweis zur Umgebungstemperatur bewegt | | cULus: ...75 |
| Lagertemperatur | [°C] | -25...55 |
| Lagerfeuchte | [%] | 10...100 |
| Sonstige klimatische Bedingungen für die Lagerung gemäß angegebener Klasse | | 1K22/ DIN 60721-3-1 |
| Schutzart | | IP 65; IP 67; IP 68; IP 69K |

# EVC514

## Anschlusskabel mit Stecker

ASTAH050MSS0010H05

| Mechanische Daten | | | |
|---|---|---|---|
| Gewicht | [g] | 356,1 | |
| Abmessungen | [mm] | 30,5 x 15,5 x 36,5 | |
| Werkstoffe | | Gehäuse: TPU orange | |
| Werkstoff Überwurfmutter | | Messing, vernickelt | |
| Schleppketteneignung | | ja | |
| Schleppketteneignung | | Biegeradius bei flexiblem Einsatz | min. 10 x Kabeldurchmesser |
| | | Verfahrgeschwindigkeit | max. 3,3 m/s bei 5 m horizontaler Verfahrlänge und max. Beschleunigung von 5 m/s² |
| | | Biegezyklen | > 5 Mio. |
| | | Torsionsbeanspruchung | ± 180 °/m |

| Bemerkungen | |
|---|---|
| Hinweise | Bitte beachten Sie den Technischen Hinweis unter "Downloads" |
| Verpackungseinheit | 1 Stück |

**Elektrischer Anschluss**

Kabel: 10 m, PUR, halogenfrei, schwarz, Ø 4,6 mm; 5 x 0,34 mm² (42 x Ø 0,1 mm )

**Elektrischer Anschluss - Stecker**

Steckverbindung: 1 x M12, abgewinkelt; Arretierung: Messing, vernickelt; Kontakte: vergoldet; Anzugsdrehmoment: 0,6...1,5 Nm

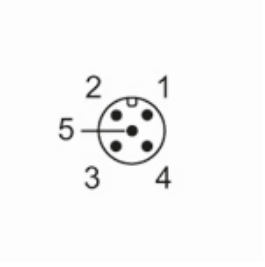

# EVC514

## Anschlusskabel mit Stecker

**ASTAH050MSS0010H05**

### Anschluss

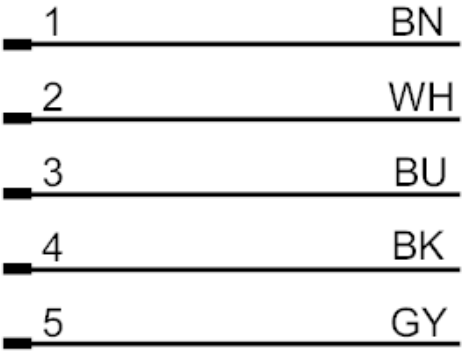


| | |
|---|---|
| | Adernfarben : |
| BK = | schwarz |
| BN = | braun |
| BU = | blau |
| GY = | grau |
| WH = | weiß |

### Diagramme und Kurven

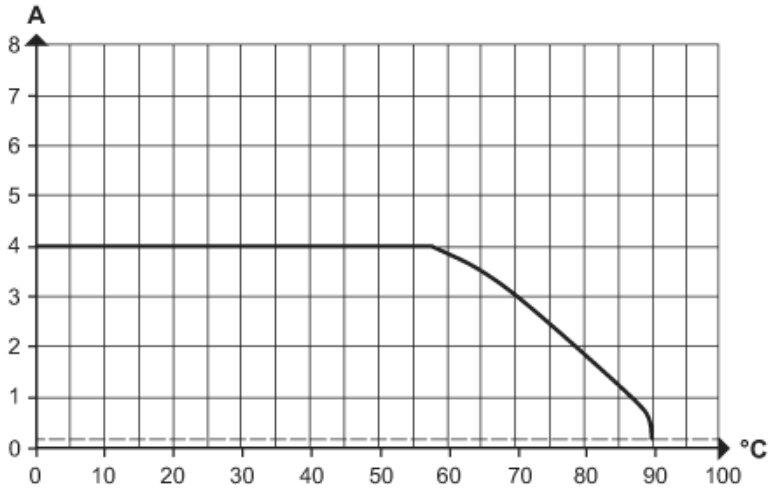


Derating Imax * 0,8 DIN EN 60512-5-2

X Umgebungstemperatur [°C]

Y Strom [A]