MX5015

Drehzahlsensor

MXD41,7 ANOG/H/2M/ZH

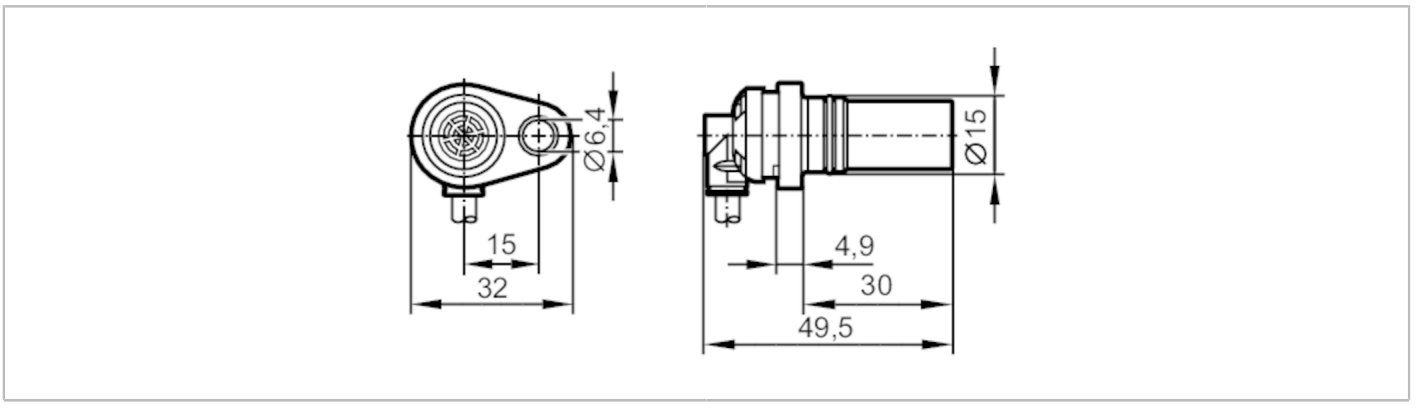

Produktmerkmale			
Elektrische Ausführung			NPN
Schaltabstand	[mm]		1,7
Abmessungen	[mm]		Ø 15 / L = 49,5
Elektrische Daten			
Betriebsspannung	[V]		7...30 DC
Stromaufnahme	[mA]		< 30
Schutzklasse			III
Verpolungsschutz			nein
Ausgänge			
Elektrische Ausführung			NPN
Dauerhafte Strombelastbarkeit des Schaltausgangs DC	[mA]		50
Schaltfrequenz DC	[Hz]		1...15000
Erfassungsbereich			
Schaltabstand	[mm]		1,7
Arbeitsabstand	[mm]		1
Umgebungsbedingungen			
Umgebungstemperatur	[°C]		-32...140
Schutzart			IP 65; IP 68; IP 69K
Zulassungen / Prüfungen			
EMV		EN 61000-4-2	4 kV CD / 8 kV AD
		EN 61000-4-3	10 V/m
		EN 61000-4-4	2 kV
		EN 61000-4-6	10 V
		EN 61000-4-8	30 A/m
Schockfestigkeit		DIN EN 60068-2-27	30 g 11 ms Halbsinus; je 3 Schocks in jede Richtung der 3 Koordinatenachsen
Salzsprühnebeltest		EN 60068/2-11	96 h 5 % NaCl bei 25 °C

MX5015

Drehzahlsensor

MXD41,7 ANOG/H/2M/ZH

Mechanische Daten		
Gewicht	[g]	82,7
Abmessungen	[mm]	Ø 15 / L = 49,5
Werkstoffe		Buchse: Messing; Gehäuse: PA; O-Ring: FKM
Anzugsdrehmoment	[Nm]	7
Zahnradmodul	[mm]	1,25
Schaftlänge	[mm]	30

Bemerkungen	
Verpackungseinheit	1 Stück

Elektrischer Anschluss

Kabel: 2 m, PUR; 4 x 0,34 mm²

Anschluss

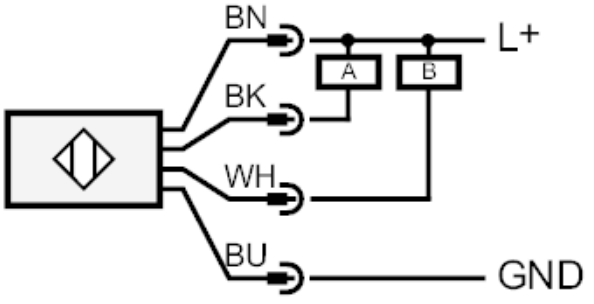

A: Impulsausgang

B: Impulsausgang

Diagramme und Kurven

Schaltsignale

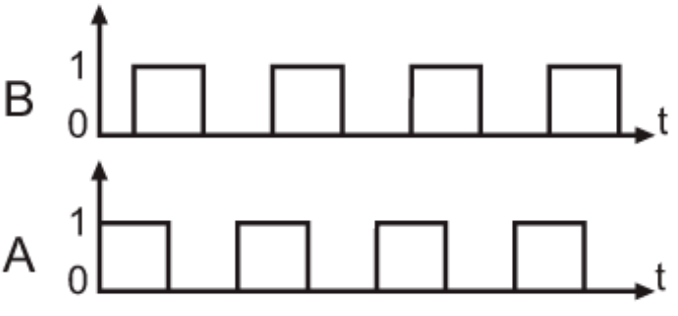

Phasenverschiebung 90° +/- 20°

Tastverhältnis 50 % +/- 10 %

Die Verwendung von Zahnrädern mit anderem Modul beeinflusst Schaltabstand und Phasenlage.