PT5560

Drucktransmitter

PT-600-SEG14-A-ZVG/US

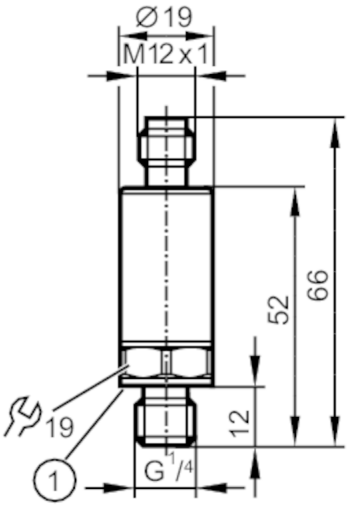

1 Dichtung

Produktmerkmale				
Ausgangssignal		Analogsignal		
Messbereich		0...600 bar	0...8700 psi	0...60 MPa
Prozessanschluss		Gewindeanschluss G 1/4 Außengewinde (DIN EN ISO 1179-2)		
Einsatzbereich				
Applikation		für den mobilen Einsatz		
Medien		Flüssige und gasförmige Medien		
Mediumtemperatur	[°C]	-40...125		
Min. Berstdruck		2500 bar	36255 psi	250 MPa
Druckfestigkeit		1500 bar	21755 psi	150 Mpa
Hinweis zur Druckfestigkeit		statisch		
Vakuumfestigkeit	[mbar]	-1000		
Druckart		Relativdruck		
Elektrische Daten				
Betriebsspannung	[V]	8...32 DC		
Min. Isolationswiderstand	[MΩ]	100; (500 V DC)		
Schutzklasse		III		
Verpolungsschutz		ja		
Ein-/Ausgänge				
Anzahl der Ein- und Ausgänge		Anzahl der analogen Ausgänge: 1		

PT5560

Drucktransmitter

PT-600-SEG14-A-ZVG/US

Ausgänge				
Gesamtzahl Ausgänge		1		
Ausgangssignal		Analogsignal		
Anzahl der analogen Ausgänge		1		
Analogausgang Strom	[mA]	4...20		
Max. Bürde	[Ω]	(Ub - 8 V) / 21,5 mA		
Kurzschlussfest		ja		
Überlastfest		ja		
Mess-/Einstellbereich				
Messbereich		0...600 bar	0...8700 psi	0...60 MPa
Genauigkeit / Abweichungen				
Wiederholgenauigkeit	[% der Spanne]	< ± 0,05; (bei Temperaturschwankungen < 10 K)		
Kennlinienabweichung	[% der Spanne]	< ± 0,8; (inkl. Einschraubdrift, Nullpunkt- und Spannenfehler, Nichtlinearität, Hysterese)		
Linearitätsabweichung	[% der Spanne]	< ± 0,25 (BFSL) / < ± 0,5 (LS)		
Hystereseabweichung	[% der Spanne]	< ± 0,2		
Langzeitstabilität	[% der Spanne]	< ± 0,1; (pro 6 Monate)		
Temperaturkoeffizient Nullpunkt	[% der Spanne / 10 K]	< ± 0,1 (0...80 °C); < ± 0,2 (-40...0 °C / 80...125 °C)		
Temperaturkoeffizient Spanne	[% der Spanne / 10 K]	< ± 0,1 (0...80 °C); < ± 0,2 (-40...0 °C / 80...125 °C)		
Reaktionszeiten				
Sprungantwortzeit Analogausgang	[ms]	2		
Umgebungsbedingungen				
Umgebungstemperatur	[°C]	-40...100		
Lagertemperatur	[°C]	-40...100		
Schutzart		IP 67; IP 69K		
Zulassungen / Prüfungen				
EMV		Konform mit UN ECE R10, Rev. 5	(E1-konform)	
		ISO 11452-2	100 V/m	
		DIN EN 61326-1		
Schockfestigkeit		DIN EN 60068-2-27	500 g (1 ms)	
Vibrationsfestigkeit		DIN EN 60068-2-6	20 g (10...2000 Hz)	
MTTF	[Jahre]	704		
Druckgeräterichtlinie		Modul A; verwendbar für Medien der Fluidgruppe 2; Medien der Fluidgruppe 1 auf Anfrage		

PT5560

Drucktransmitter

PT-600-SEG14-A-ZVG/US

Mechanische Daten		
Gewicht	[g]	59,5
Werkstoffe		1.4542 (17-4 PH / 630); 1.4404 (Edelstahl / 316L); PEI
Werkstoffe in Kontakt mit dem Medium		1.4542 (17-4 PH / 630)
Min. Druckzyklen		60 Millionen; (bei 1,2-fachem Nenndruck)
Anzugsdrehmoment	[Nm]	30...50; (empfohlenes Drehmoment; Abhängig von Schmierung, Dichtung und Druckbelastung)
Prozessanschluss		Gewindeanschluss G 1/4 Außengewinde (DIN EN ISO 1179-2)
Dichtung Prozessanschluss		HNBR (nach DIN 3869)
Drosselelement vorhanden		ja

Bemerkungen	
Bemerkungen	BFSL = Best Fit Straight Line (Kleinstwerteinstellung)
	LS = Grenzpunkteinstellung
Verpackungseinheit	1 Stück

Elektrischer Anschluss

Steckverbindung: 1 x M12



Anschluss

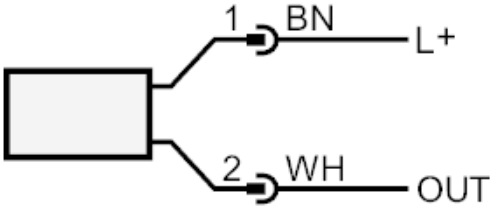

OUT	Analogausgang
	Farbkennzeichnung nach DIN EN 60947-5-2
	Adernfarben :
BN =	braun
WH =	weiß

PT5560

Drucktransmitter

PT-600-SEG14-A-ZVG/US

Diagramme und Kurven

Bürdenkennlinie Stromausgang

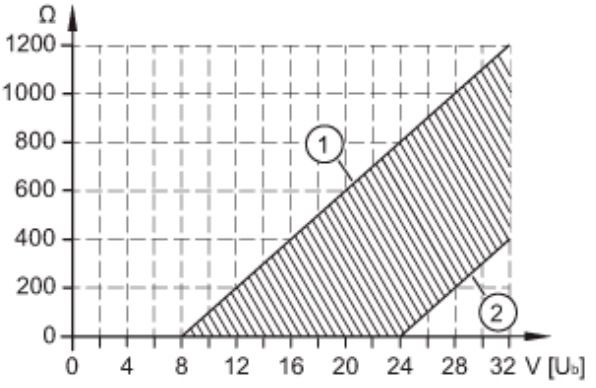

1: Max. Bürde

2: Min. Bürde