AY000018
ZUBEHÖR • MONTAGE

Zubehör Sensor, Ø5mm, Aluminium, für Sensor 5mm, für Wandmontage, Schraubbefestigung



MECHANISCHE EIGENSCHAFTEN

Befestigungsart	Schraubbefestigung
Durchmesser	5 mm
für Sensor	5mm
Oberfläche	anodisiert/eloxiert
Werkstoff	Aluminium
Zur Befestigung an	Wandmontage

Weiteres

Verpackungsmaße	100mm x 0.0mm x 120mm
Versandgewicht	0.01kg
Warennummer	76169990

Klassifizierung

ipf Produktgruppe	900
eClass 8.0	27279202
eClass 9.0	27273701
eClass 9.1	27273701
ETIM-5.0	EC000127
ETIM-6.0	EC000127
ETIM-7.0	EC000127

Anschluss

Massbild

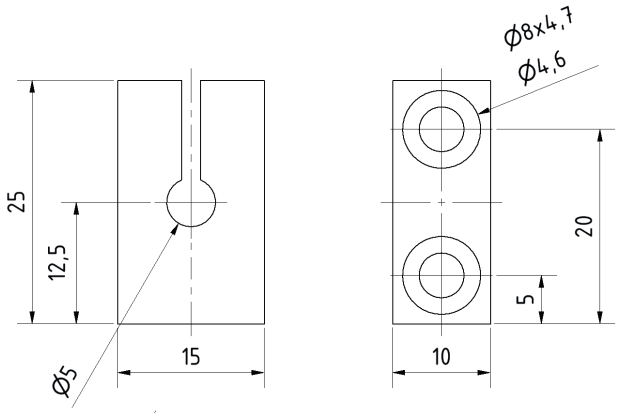

Einbau

Einbau / Installation darf nur durch eine Elektrofachkraft erfolgen!

Entsorgung

Sicherheitshinweise

Bitte vergewissern Sie sich vor Inbetriebnahme, dass alle ggf. in der Produktdokumentation aufgeführten Sicherheitshinweise beachtet wurden.
Bei direkter Auswirkung auf die Personensicherheit ist die Anwendung dieser Produkte untersagt.
LED-Lichtsysteme können sehr intensive Strahlung erzeugen, die bei unsachgemäßer Verwendung ggf. die Augen schädigen kann. Für Schäden, die durch unsachgemäßen Gebrauch oder Anschluss entstehen, kann der Hersteller nicht verantwortlich gemacht werden.