KG5309

Kapazitiver Sensor

KG-3150NBPKG/SL/1P/US/IO

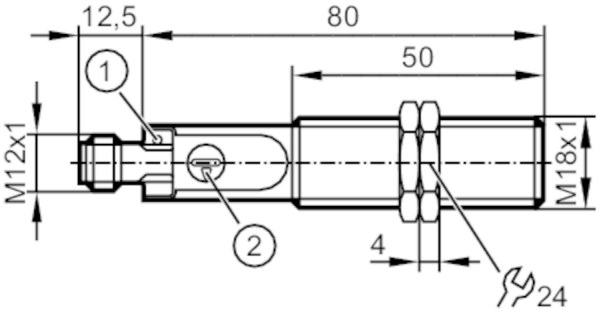

1 LED gelb Schaltzustand
2 Potentiometer Schaltabstand

Produktmerkmale		
Elektrische Ausführung		PNP
Ausgangsfunktion		Schließer
Schaltabstand	[mm]	0,5...30
Kommunikationsschnittstelle		IO-Link
Gehäuse		Gewindebauform
Abmessungen	[mm]	M18 x 1 / L = 92,5
Einsatzbereich		
Mediumtemperatur	[°C]	-25...110
Elektrische Daten		
Betriebsspannung	[V]	10...30 DC
Stromaufnahme	[mA]	< 22
Schutzklasse		III
Verpolungsschutz		ja
Ausgänge		
Elektrische Ausführung		PNP
Ausgangsfunktion		Schließer
Max. Spannungsabfall Schaltausgang DC	[V]	2,5
Dauerhafte Strombelastbarkeit des Schaltausgangs DC	[mA]	200
Schaltfrequenz DC	[Hz]	30
Kurzschlussfest		ja
Überlastfest		ja
Erfassungsbereich		
Schaltabstand	[mm]	0,5...30
Schaltabstand einstellbar		ja
Werkseinstellung Schaltabstand	[mm]	15
Realschaltabstand Sr	[mm]	15 ± 10 %

KG5309

Kapazitiver Sensor

KG-3150NBPKG/SL/1P/US/IO

Genauigkeit / Abweichungen			
Hysterese	[% von Sr]	1...15	
Schaltpunktdrift	[% von Sr]	-15...15	
Schnittstellen			
Kommunikationsschnittstelle		IO-Link	
Übertragungstyp		COM2 (38,4 kBaud)	
IO-Link Revision		1.1	
SDCI-Norm		IEC 61131-9	
Profile		Smart Sensor: Process Data Variable; Device Identification	
SIO-Mode		ja	
Benötigte Masterportklasse		A	
Min. Prozesszykluszeit	[ms]	20	
IO-Link Funktionen (azyklisch)		Anwendungsspezifische Markierung; Betriebsstundenzähler; Schließer / Öffner (parametrierbar); PNP / NPN (parametrierbar); Schaltpunkteinstellung; Hysterese	
Umgebungsbedingungen			
Umgebungstemperatur	[°C]	-25...80	
Schutzart		IP 65; IP 67; IP 69K	
Zulassungen / Prüfungen			
EMV		EN 61000-4-2	8 kV AD / 4 kV CD
		EN 61000-4-3	10 V/m
		EN 61000-4-4	2 kV
		EN 61000-4-6	10 V
		EN 55011	Klasse B
Schwingfestigkeit		DIN EN 60947-5-2	1 mm Amplitude, Schwingdauer 5 min., 30 min. je Achse bei Resonanz oder 55 Hz
Schockfestigkeit		DIN EN 60947-5-2	30 g 6 Schocks / 11 ms Halbsinus (x, y, z)
MTTF	[Jahre]	1204	
UL-Zulassung		Zulassungsnummer UL	D003
Mechanische Daten			
Gewicht	[g]	26,1	
Gehäuse		Gewindebauform	
Einbauart		nicht bündig einbaubar	
Abmessungen	[mm]	M18 x 1 / L = 92,5	
Gewindebezeichnung		M18 x 1	
Werkstoffe		PBT; PC; POM	
Anzugsdrehmoment	[Nm]	8	
Anzeigen / Bedienelemente			
Anzeige		Schaltzustand	1 x LED, gelb
Zubehör			
Lieferumfang		Befestigungsmuttern: 2	
Bemerkungen			
Verpackungseinheit		1 Stück	
Elektrischer Anschluss - Stecker			

Steckverbindung: 1 x M12

KG5309

Kapazitiver Sensor

KG-3150NBPKG/SL/1P/US/IO



Anschluss

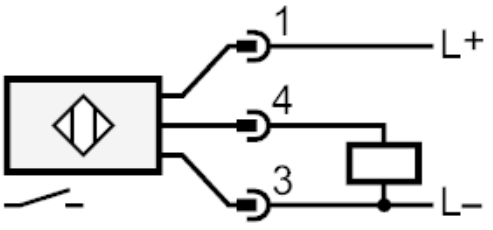

4: OUT / IO-Link