UGT519

Ultraschallsensor

UGA02200F1KG/US

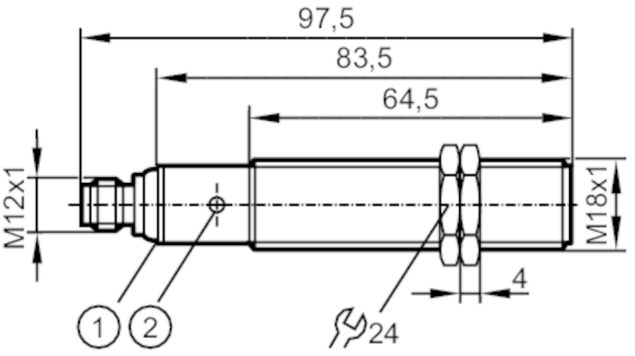

1 LEDs
2 Teach-Taste

Produktmerkmale		
Elektrische Ausführung		NPN
Ausgangsfunktion		Schließer / Öffner; (parametrierbar + 1x Stromausgang)
Schaltabstand	[mm]	200...2200; (Target: 200 x 200 mm)
Gehäuse		Gewindebauform
Abmessungen	[mm]	M18 x 1 / L = 97,5
Elektrische Daten		
Betriebsspannung	[V]	10...30 DC; ("supply class 2" gemäß cULus)
Stromaufnahme	[mA]	55
Schutzklasse		III
Verpolungsschutz		ja
Bereitschaftsverzögerungszeit	[s]	< 0,3
Wandlerfrequenz	[kHz]	200
Ein-/Ausgänge		
Anzahl der Ein- und Ausgänge		Anzahl der digitalen Ausgänge: 1; Anzahl der analogen Ausgänge: 1

UGT519

Ultraschallsensor

UGA02200F1KG/US

Ausgänge		
Gesamtzahl Ausgänge		2
Elektrische Ausführung		NPN
Anzahl der digitalen Ausgänge		1
Ausgangsfunktion		Schließer / Öffner; (parametrierbar + 1x Stromausgang)
Max. Spannungsabfall Schaltausgang DC	[V]	2,2
Dauerhafte Strombelastbarkeit des Schaltausgangs DC	[mA]	100
Schaltfrequenz DC	[Hz]	2
Anzahl der analogen Ausgänge		1
Analogausgang Strom	[mA]	4...20
Max. Bürde	[Ω]	500
Kurzschlussschutz		ja
Überlastfest		ja
Auflösung Analogausgang		< 3 mm
Erfassungsbereich		
Schaltabstand	[mm]	200...2200; (Target: 200 x 200 mm)
Blindzone	[mm]	200
Öffnungswinkel zylindrisch	[°]	14; (±2)
Max. Abweichung vom 90° Winkel Sensor / Objekt	[°]	± 4
Genauigkeit / Abweichungen		
Temperaturkompensation		ja
Hysterese	[%]	< 2
Schaltpunktdrift	[%]	-2...2
Linearitätsfehler Analogausgang	[%]	<3
Hinweise zur Genauigkeit / Abweichung		Die angegebenen Werte werden nach einer Aufwärmzeit von mindestens 20 Minuten erreicht
Wiederholgenauigkeit		1 %
Reaktionszeiten		
Ansprechzeit	[ms]	< 300; (Analogausgang)
Umgebungsbedingungen		
Umgebungstemperatur	[°C]	-20...70
Lagertemperatur	[°C]	-30...80
Schutzart		IP 67

UGT519

Ultraschallsensor

UGA02200F1KG/US

Zulassungen / Prüfungen			
EMV		EN 61000-4-2 ESD	4 kV CD / 8 kV AD
		EN 61000-4-3 HF gestrahlt	3 V/m
		EN 61000-4-4 Burst	2 kV
		EN 61000-4-6 HF leitungsgebunden	3 V
		EN 55011	Klasse A
Schwingfestigkeit		EN 60068-2-6 Fc	(10-55) Hz 1 mm Amplitude, Schwingdauer 5 min., 30 min. je Achse bei Resonanz oder 55 Hz
Schockfestigkeit		EN 60068-2-27 Ea	30 g 11 ms Halbsinus; je 3 Schocks in jede Richtung der 3 Koordinatenachsen
MTTF	[Jahre]	144	
UL-Zulassung		Ta	-20...70 °C
		Spannungsversorgung	Class 2
		File Nummer UL	E174191
Mechanische Daten			
Gewicht	[g]	103	
Gehäuse		Gewindebauform	
Abmessungen	[mm]	M18 x 1 / L = 97,5	
Gewindebezeichnung		M18 x 1	
Werkstoffe		1.4404 (Edelstahl / 316L); PA; Epoxid-Glaskeramik	
Anzugsdrehmoment	[Nm]	50	
Anzeigen / Bedienelemente			
Anzeige		Schaltzustand	2 x LED, gelb
		Echo	1 x LED, grün
Teach-Funktion		ja	
Zubehör			
Lieferumfang		Befestigungsmuttern: 2, Edelstahl	
Bemerkungen			
Bemerkungen		Betriebsspannung "supply class 2" gemäß cULus	
Verpackungseinheit		1 Stück	

Elektrischer Anschluss

Steckverbindung: 1 x M12



UGT519

Ultraschallsensor

UGA02200F1KG/US

Anschluss

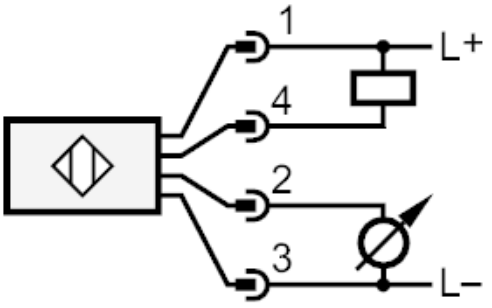

UGT519

Ultraschallsensor

UGA02200F1KG/US

Diagramme und Kurven

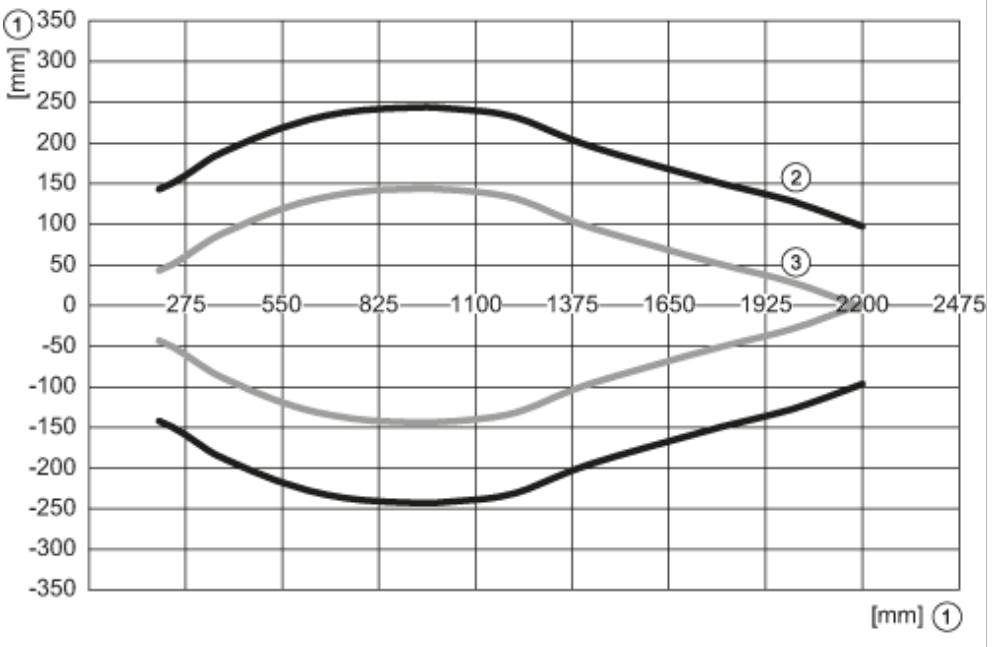

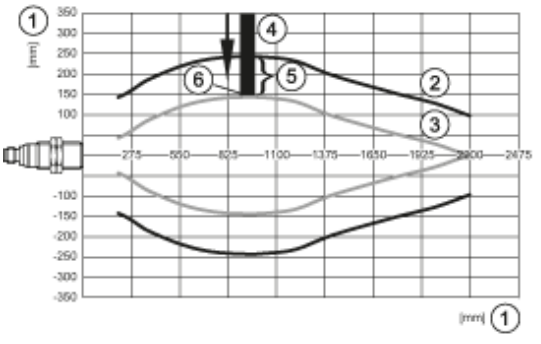

1: Distanz

2: Erfassungsbereich

3: Anfahrkurve

4: Target 200 x 200 mm

5: 50 % des Targets im Erfassungsbereich

6: Schaltpunkt