O4S200

Einweglichtschranke Sender

O4S-OOKG/US100

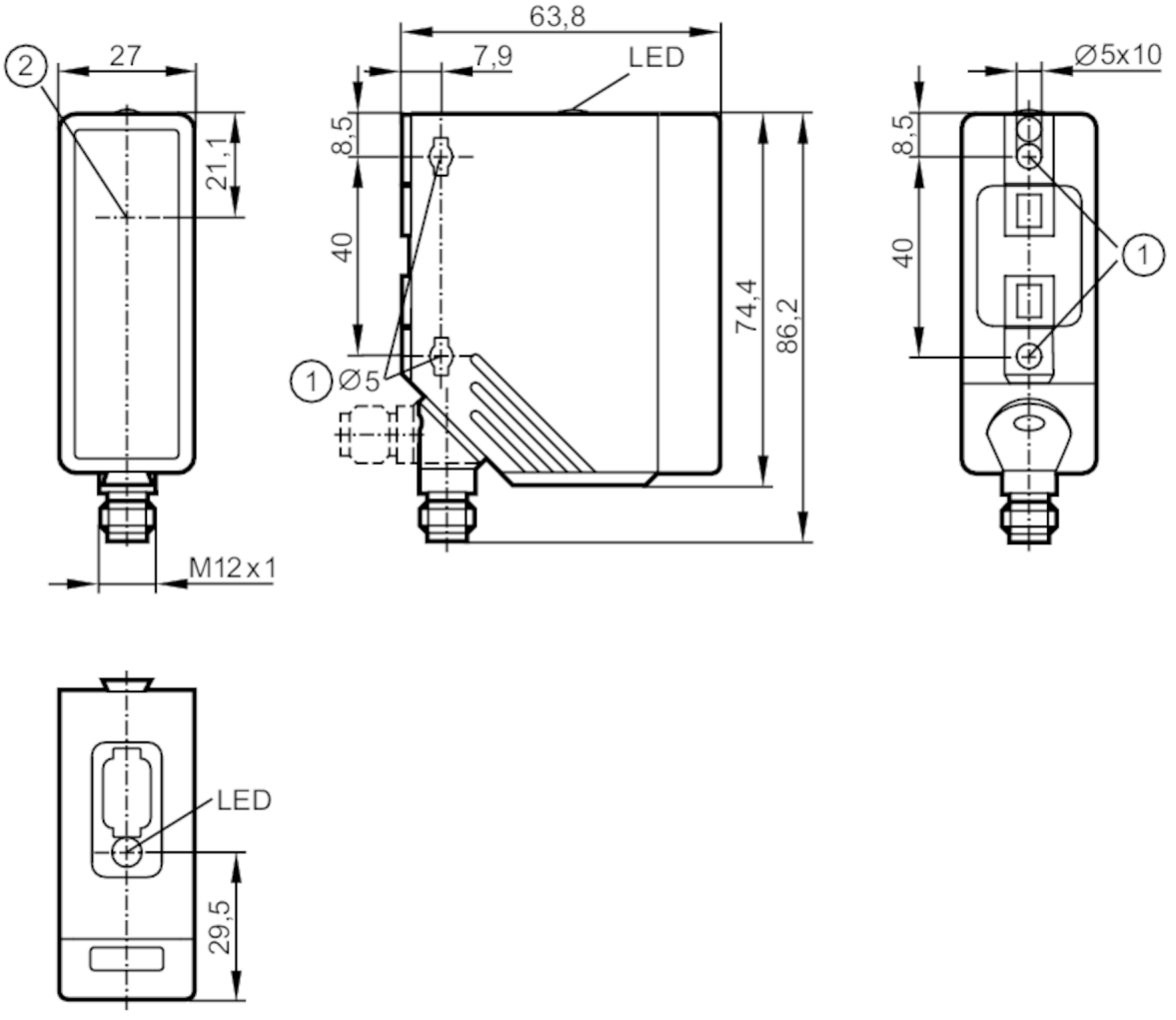

1 Bei Verwendung von Befestigungsschraube M5, Anzugsdrehmoment max. 2 Nm
2 Lichtaustritt

Produktmerkmale		
Lichtart		Rotlicht
Gehäuse		Quaderförmig
Abmessungen	[mm]	74,4 x 27 x 63,8
Einsatzbereich		
Funktionsprinzip		Einweglichtschranke
Elektrische Daten		
Betriebsspannung	[V]	10...36 DC; ("supply class 2" gemäß cULus)
Stromaufnahme	[mA]	20
Schutzklasse		II
Verpolungsschutz		ja
Lichtart		Rotlicht
Wellenlänge	[nm]	624

O4S200

Einweglichtschranke Sender

O4S-OOKG/US100

Ausgänge			
Überlastfest		ja	
Erfassungsbereich			
Sender / Empfänger		Sender	
Reichweite	[m]	0...50	
Reich-/Tastweite einstellbar		nein	
Max. Lichtfleckdurchmesser	[mm]	1000	
Lichtfleckabmessungen gelten für		bei maximaler Reichweite	
Umgebungsbedingungen			
Umgebungstemperatur	[°C]	-25...60	
Schutzart		IP 67	
Zulassungen / Prüfungen			
EMV		EN 60947-5-2	
MTTF	[Jahre]	760	
Mechanische Daten			
Gewicht	[g]	118	
Gehäuse		Quaderförmig	
Abmessungen	[mm]	74,4 x 27 x 63,8	
Werkstoffe		Gehäuse: PA; Frontrahmen: Edelstahl; LED-Fenster: PC	
Optikwerkstoff		PMMA	
Ausrichtung Optik		seitliche Optik	
Anzeigen / Bedienelemente			
Anzeige		Betrieb	1 x LED, grün
Bemerkungen			
Verpackungseinheit		1 Stück	
Elektrischer Anschluss			

Steckverbindung: 1 x M12



O4S200

Einweglichtschranke Sender

O4S-OOKG/US100

Anschluss

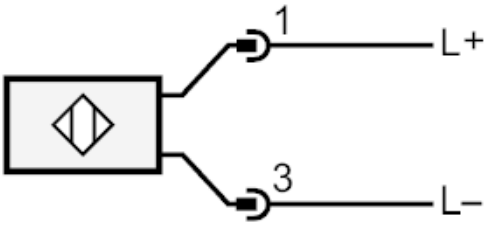

Diagramme und Kurven

Funktionsreservekurve

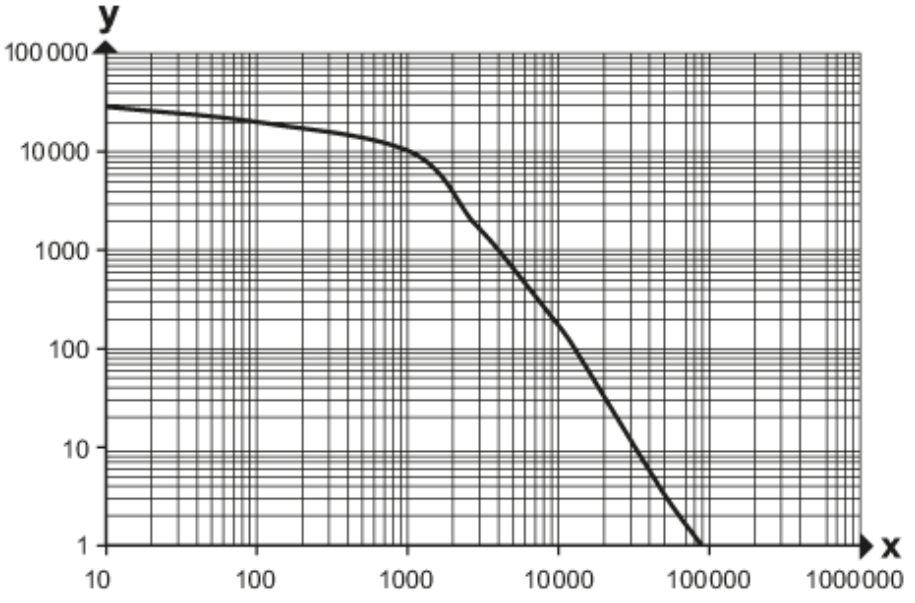

x: Abstand [mm]

y: Funktionsreservefaktor