# Tragbarer Verteiler Vollgummi - Verteiler, Vollgummi, tragbar

| Artikelbeschreibung | |
|---|---|
| BALS-Art.-Nr | 5226 |
| EAN | 4024941052269 |
| Produktgruppe | Verteiler, Vollgummi, tragbar |
| Gehäuse | schlagfestes Vollgummi-Gehäuse mit abklappbarem Gehäusedeckel, verschließbar über V2A-Schnappverschlüsse |
| Bestückung | 4 x Schutzkontaktsteckdose 16A 230V IP 54<br>2 x CEE-Steckdose 16A 400V 5p 6h IP 44<br>1 x CEE-Steckdose 32A 400V 5p 6h IP 44 |

**Bals Elektrotechnik GmbH & Co. KG** D-57399 Kirchhundem - Albaum
phone: +49(0)2723/771-0 / fax: +49(0)2723/771-177 / email: info@bals.com

| Artikelbeschreibung | |
|---|---|
| Absicherung/Schutzmaßnahme | 2 x D01 1p<br>2 x D01 3p |
| Leitungseinführung/Anschlussmöglichkeit | CEE-Gerätestecker 32A 400V 5p 6h IP 44 |
| Zusätzliche Informationen | Anschlussfertig verdrahtet.<br>CEE-Geräte mit schraubloser, wartungsfreier Quick-Connect-Anschlusstechnik.<br>Verteiler ohne FI-Schalter.<br>Aufbau gem. Zeichnung: Z131035 |
| Vorschriften / Normen | DIN EN 61439-2 |
| Schutzart | IP44 |
| Gerätefarbe | Gehäuseunterteil schwarz ähnlich RAL 9017, Gehäuseoberteil schwarz ähnlich RAL 9017 |
| Geräte-Höhe | 297mm |
| Geräte-Breite | 250mm |
| Geräte-Tiefe | 210mm |
| RDF-Faktor | 1 |
| Nennstrom InA | 32 |

| Logistikdaten | |
|---|---|
| Einzelgewicht | 6,672 kg / Stück |
| Verpackungsart | Karton |
| Inhaltsmenge | 1 ST |
| EAN | 4024941052269 |
| Länge | 370 mm |

**Bals Elektrotechnik GmbH & Co. KG** D-57399 Kirchhundem - Albaum
phone: +49(0)2723/771-0 / fax: +49(0)2723/771-177 / email: info@bals.com

| Logistikdaten | |
|---|---|
| Breite | 360 mm |
| Höhe | 325 mm |
| Gewicht | 7,133 kg |
| Volumen | 39.060 ccm |

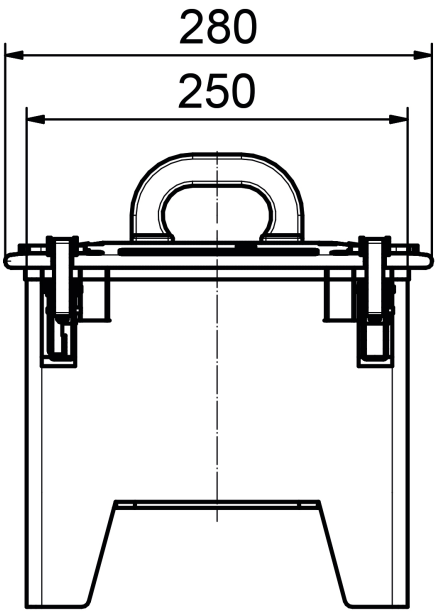


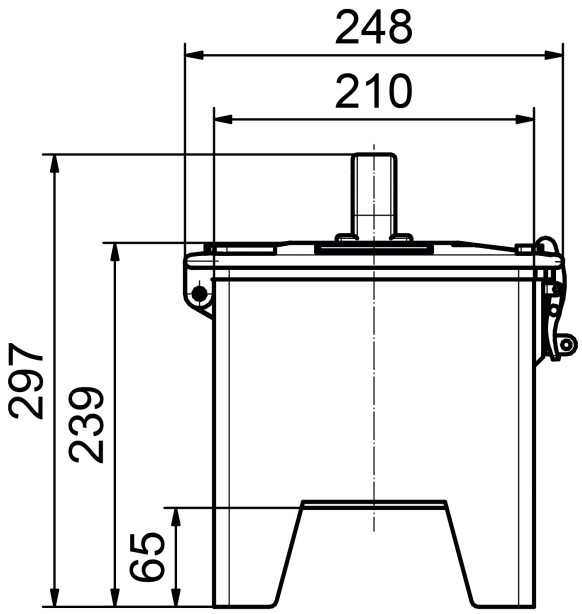


**Bals Elektrotechnik GmbH & Co. KG** D-57399 Kirchhundem - Albaum
phone: +49(0)2723/771-0 / fax: +49(0)2723/771-177 / email: info@bals.com

**Bals Elektrotechnik GmbH & Co. KG** D-57399 Kirchhundem - Albaum
phone: +49(0)2723/771-0 / fax: +49(0)2723/771-177 / email: info@bals.com