UGT580

Ultraschallsensor

UGQ00300E1KG/US

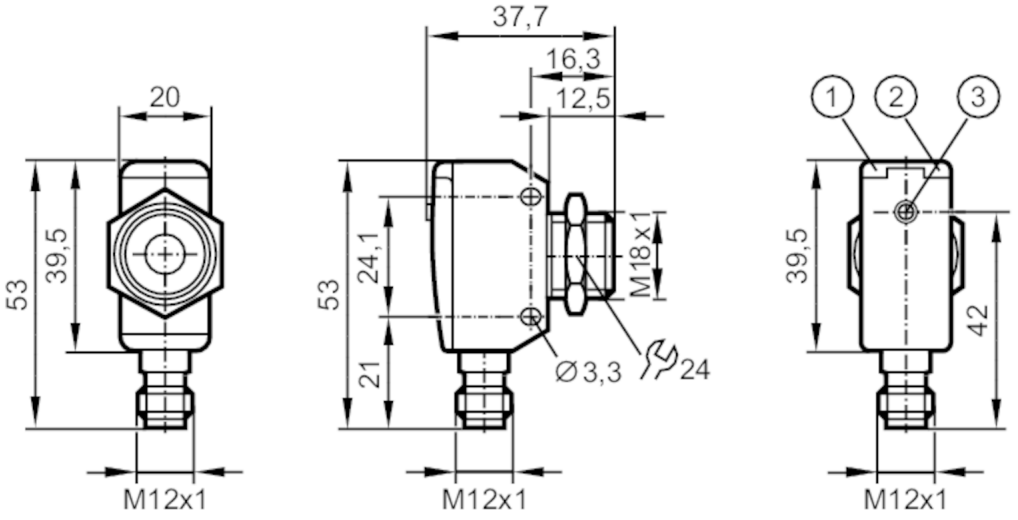

1 LEDs
2 Teach-Taste

Produktmerkmale		
Elektrische Ausführung		PNP
Ausgangsfunktion		Schließer / Öffner; (parametrierbar + 1x Stromausgang)
Schaltabstand	[mm]	40...300; (Target: 100 x 100 mm)
Gehäuse		Quaderförmig
Abmessungen	[mm]	M18 x 1
Elektrische Daten		
Betriebsspannung	[V]	10...30 DC; ("supply class 2" gemäß cULus)
Stromaufnahme	[mA]	< 35
Schutzklasse		III
Verpolungsschutz		ja
Bereitschaftsverzögerungszeit	[s]	< 0,3
Wandlerfrequenz	[kHz]	300
Ein-/Ausgänge		
Anzahl der Ein- und Ausgänge		Anzahl der digitalen Ausgänge: 1; Anzahl der analogen Ausgänge: 1

UGT580

Ultraschallsensor

UGQ00300E1KG/US

Ausgänge		
Gesamtzahl Ausgänge		2
Elektrische Ausführung		PNP
Anzahl der digitalen Ausgänge		1
Ausgangsfunktion		Schließer / Öffner; (parametrierbar + 1x Stromausgang)
Max. Spannungsabfall Schaltausgang DC	[V]	2,2
Dauerhafte Strombelastbarkeit des Schaltausgangs DC	[mA]	100
Schaltfrequenz DC	[Hz]	8
Anzahl der analogen Ausgänge		1
Analogausgang Strom	[mA]	4...20
Max. Bürde	[Ω]	500
Kurzschlussschutz		ja
Überlastfest		ja
Erfassungsbereich		
Schaltabstand	[mm]	40...300; (Target: 100 x 100 mm)
Blindzone	[mm]	40
Öffnungswinkel zylindrisch	[°]	15; (±2)
Erfassungsbereich Hysterese	[mm]	< 1
Max. Abweichung vom 90° Winkel Sensor / Objekt	[°]	± 4
Genauigkeit / Abweichungen		
Temperaturkompensation		ja
Hysterese	[%]	< 1
Schaltpunktdrift	[%]	-5...5
Linearitätsfehler Analogausgang	[%]	≤ 1
Hinweise zur Genauigkeit / Abweichung		Die angegebenen Werte werden nach einer Aufwärmzeit von mindestens 20 Minuten erreicht
Wiederholgenauigkeit		1 %
Auflösung	[mm]	2
Reaktionszeiten		
Ansprechzeit	[ms]	< 450; (Analogausgang)
Umgebungsbedingungen		
Umgebungstemperatur	[°C]	-20...70
Lagertemperatur	[°C]	-30...80
Schutzart		IP 67

UGT580

Ultraschallsensor

UGQ00300E1KG/US

Zulassungen / Prüfungen			
EMV		EN 61000-4-2 ESD	4 kV CD / 8 kV AD
		EN 61000-4-3 HF gestrahlt	3 V/m
		EN 61000-4-4 Burst	2 kV
		EN 61000-4-6 HF leitungsgebunden	3 V
		EN 55011	Klasse A
Schwingfestigkeit		EN 60068-2-6 Fc	(10-55) Hz 1 mm Amplitude, Schwingdauer 5 min., 30 min. je Achse bei Resonanz oder 55 Hz
Schockfestigkeit		EN 60068-2-27 Ea	30 g 11 ms Halbsinus; je 3 Schocks in jede Richtung der 3 Koordinatenachsen
MTTF	[Jahre]	194	
UL-Zulassung		Ta	-20...70 °C
		Spannungsversorgung	Class 2
		File Nummer UL	E174191
Mechanische Daten			
Gewicht	[g]	95	
Gehäuse		Quaderförmig	
Abmessungen	[mm]	M18 x 1	
Gewindebezeichnung		M18 x 1	
Werkstoffe		1.4542 (17-4 PH / 630); PBT; PA; Epoxid-Glaskeramik	
Anzugsdrehmoment	[Nm]	50	
Anzeigen / Bedienelemente			
Anzeige		Schaltzustand	1 x LED, gelb
		Echo	1 x LED, grün
Teach-Funktion		ja	
Zubehör			
Lieferumfang		Befestigungsmuttern: 1, Edelstahl	
Bemerkungen			
Bemerkungen		Betriebsspannung "supply class 2" gemäß cULus	
Verpackungseinheit		1 Stück	

Elektrischer Anschluss

Steckverbindung: 1 x M12



UGT580

Ultraschallsensor

UGQ00300E1KG/US

Anschluss

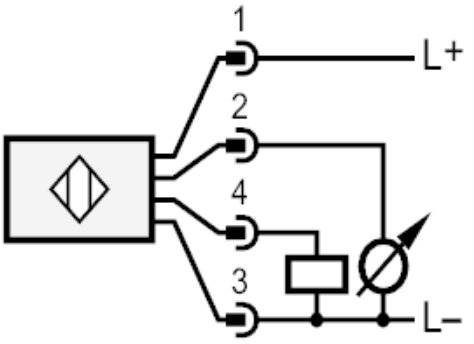

Diagramme und Kurven

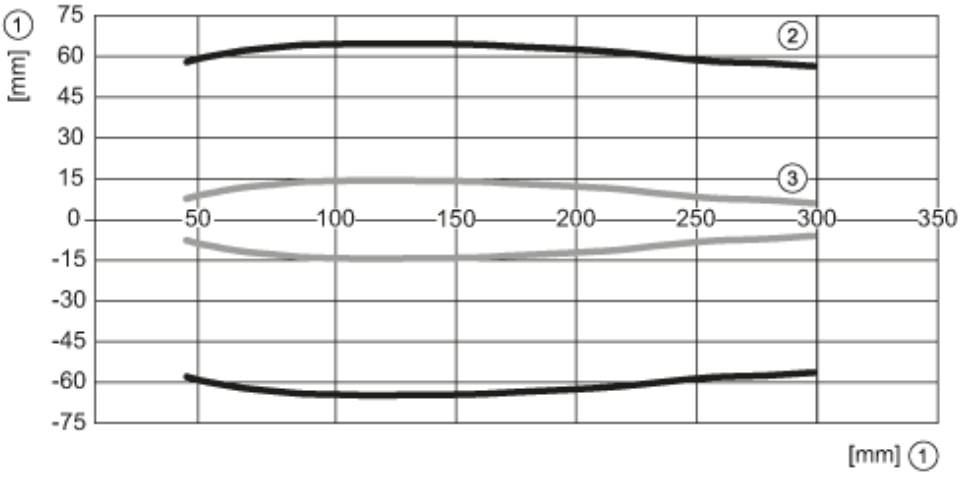

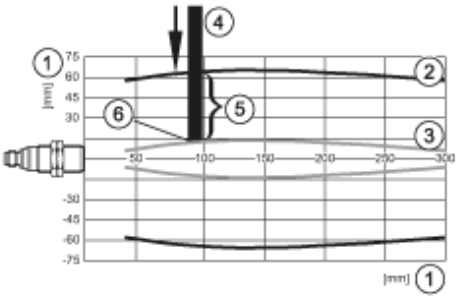

1: Distanz

2: Erfassungsbereich

3: Anfahrkurve

4: Target 100 x 100 mm

5: 50 % des Targets im Erfassungsbereich

6: Schaltpunkt