OPL205

Winkellichtschranke

OPL-DPKG/US

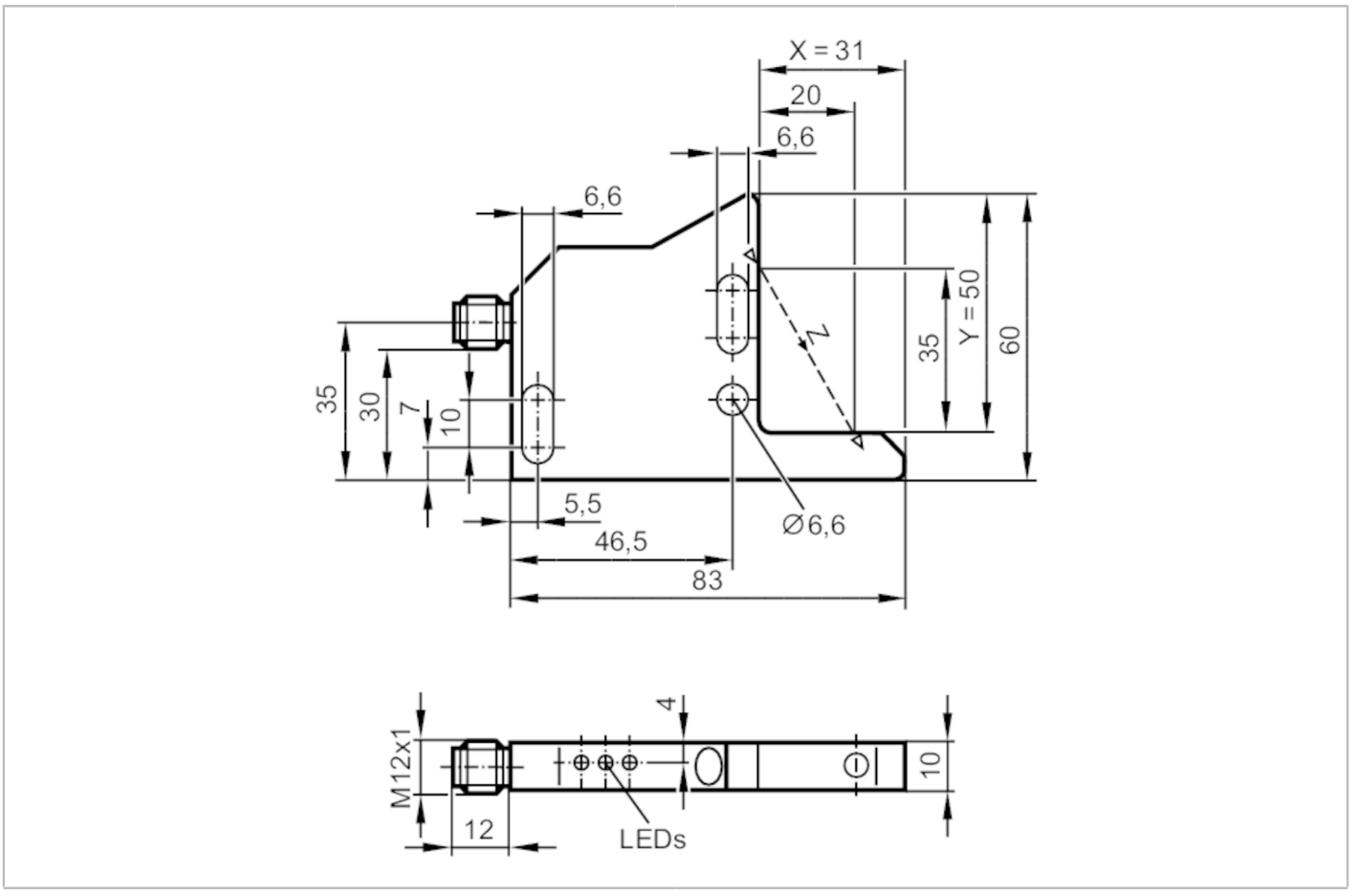

Produktmerkmale		
Lichtart		Infrarotlicht
Abmessungen	[mm]	60 x 10 x 83
Einsatzbereich		
Besondere Eigenschaft		Funktionskontrollausgang
Elektrische Daten		
Betriebsspannung	[V]	10...35 DC; (Betriebsspannung "supply class 2" gemäß cULus)
Stromaufnahme	[mA]	< 45
Schutzklasse		III
Verpolungsschutz		ja
Lichtart		Infrarotlicht
Wellenlänge	[nm]	870

OPL205

Winkellichtschranke

OPL-DPKG/US

Ausgänge			
Elektrische Ausführung		PNP	
Ausgangsfunktion		Dunkelschaltung	
Max. Spannungsabfall Schaltausgang DC	[V]	2	
Funktionskontrollausgang		ja	
Strombelastbarkeit Funktionskontrollausgang	[mA]	200	
Dauerhafte Strombelastbarkeit des Schaltausgangs DC	[mA]	200	
Schaltfrequenz DC	[Hz]	200	
Kurzschlussschutz		ja	
Ausführung Kurzschlussschutz		getaktet	
Überlastfest		ja	
Umgebungsbedingungen			
Umgebungstemperatur	[°C]	-10...60	
Schutzart		IP 67	
Zulassungen / Prüfungen			
EMV		EN 60947-5-2	
MTTF	[Jahre]	951	
Mechanische Daten			
Gewicht	[g]	134,5	
Abmessungen	[mm]	60 x 10 x 83	
Schenkellänge X	[mm]	31	
Schenkellänge Y	[mm]	50	
Winkelweite Z	[mm]	40,31	
Werkstoffe		Gehäuse: Zinkdruckguss; Optik: Glas	
Anzeigen / Bedienelemente			
Anzeige		Schaltzustand	1 x LED, gelb
		Betrieb	1 x LED, grün
		Funktion	1 x LED, gelb
Bemerkungen			
Verpackungseinheit		1 Stück	

Elektrischer Anschluss

Steckverbindung: 1 x M12

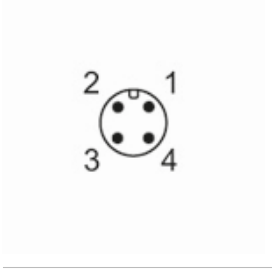

OPL205

Winkellichtschranke

OPL-DPKG/US

Anschluss

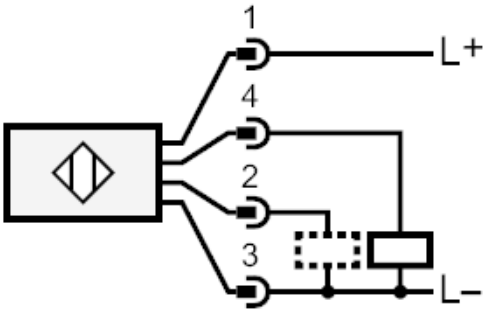

2	Funktionskontrollausgang