Reflexionslichtschranke für transparente Objekte

Abmessungen **15 x 48 x 38mm**

Reflexschranke Reichweite **0 … 2000mm**



- ✓ **Koaxialer Lichtstrahl**
- ✓ **Frontscheibe aus Glas**
- ✓ **Gegentakt-Schaltausgänge**
- ✓ **Kurzschlussfest und verpolungssicher**
- ✓ **Einstellung über Teach-In**
- ✓ **Anschluss über drehbaren M12-Stecker**

Zur Erkennung transparenter Medien (Folie, Glas etc.)

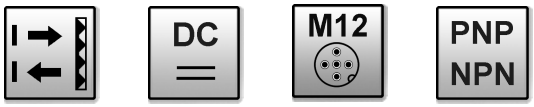

Technische Daten

Betriebsspannung	10 … 30V DC
Restwelligkeit	≤ 15%
Leerlaufstrom (ohne Last)	≤ 35mA
Spannungsabfall (max. Last)	≤ 2V
Schaltausgang	Gegentakt, antivalent
Ausgangsstrom	≤ 100mA
max. Schaltfrequenz	1500Hz
Ansprechzeit	0,33ms
Bereitschaftsverzögerungszeit	≤ 650ms
Reichweite	0 … 2000mm (mit AO000027)
Sendeelement	LED, rot, 660nm, moduliert
Lichtfleck	rechteckig, fokussiert bei 200mm
LED-Anzeigen	gelb: Lichtweg frei gelb blinkend: Lichtweg frei, keine Funktionsreserve
Empfindlichkeitseinstellung	Poti (Bedienelement)
Temperatur (Betrieb)	-40 … +60°
VDE-Schutzklasse	II (schutzisoliert)
Schutzart (EN 60529)	IP67
Gültiges Normenwerk	IEC 60947-5-2
Material (Gehäuse)	Metall
Material (Optik)	Glasoptik
Anschluss	M12-Stecker, 5polig
Anschlusszubehör	z.B. **VK205625**
Montagezubehör (Uni-Halter)	**AY000119**

Optische-Sensoren

Reflexionslichtschranke für transparente Objekte

Maßskizze

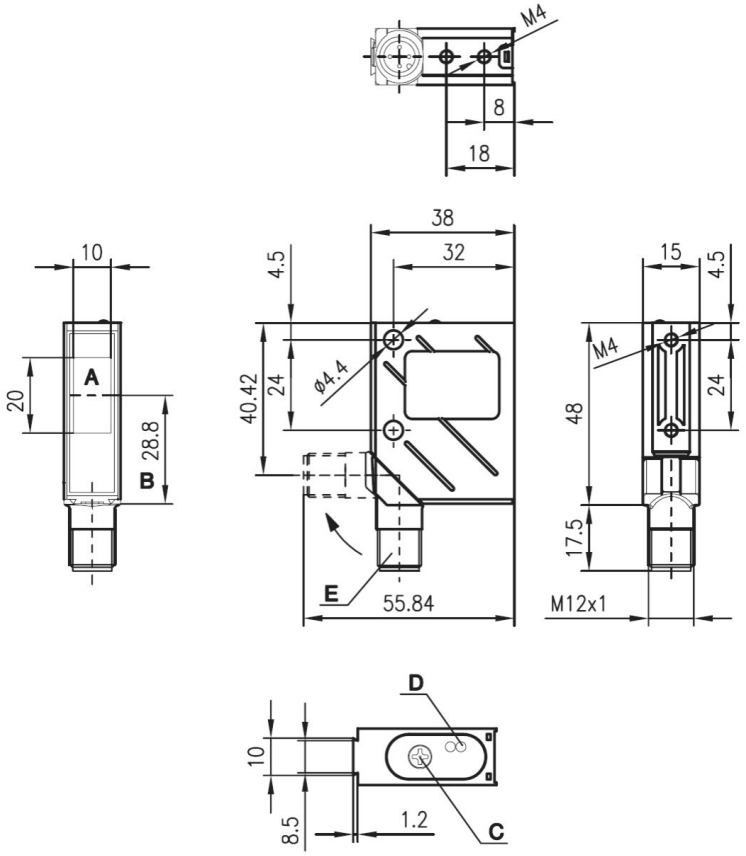

A: Sender / Empfänger
B: optische Achse
C: Bedienelement
D: LED gelb
E: M12-Stecker, 90° drehbar

Anschlussschema

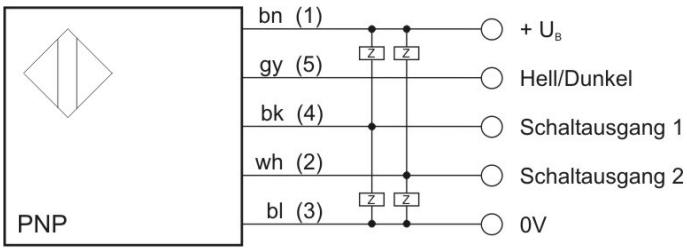

bn=braun, wh=weiß, bk=schwarz, gy=grau, bl=blau
Klemmenbezeichnung der Kabeldose in Klammern

PIN 4: PNP hell- / NPN-dunkelschaltend
PIN 2: PNP dunkel- / NPN-hellschaltend

PIN 5: verbunden mit +UB: dunkelschaltend
Verbunden mit 0V oder unbeschaltet: hellschaltend

Artikelnummer: **OR380421**

Sicherheitshinweis: Bei direkter Auswirkung auf die Personensicherheit ist die Anwendung dieser Produkte untersagt.