O6S203

Einweglichtschranke Sender

O6S-OOKG/AS/4P

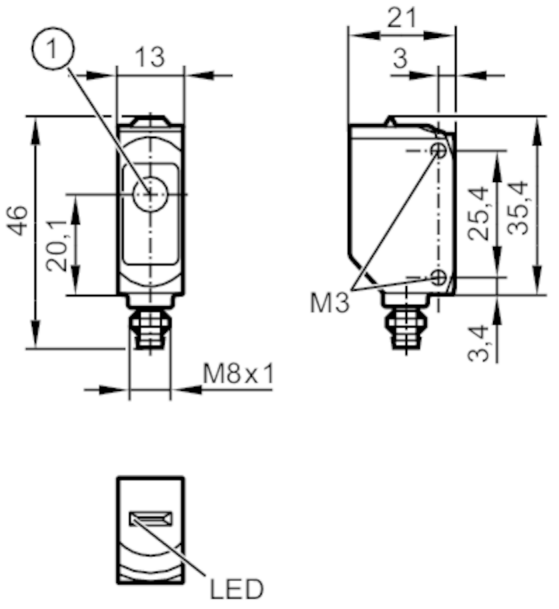

1: Lichtaustritt

Produktmerkmale		
Lichtart		Rotlicht
Gehäuse		Quaderförmig
Abmessungen	[mm]	35,4 x 13 x 21
Einsatzbereich		
Funktionsprinzip		Einweglichtschranke
Elektrische Daten		
Betriebsspannung	[V]	10...30 DC
Stromaufnahme	[mA]	11; ((24 V))
Schutzklasse		III
Lichtart		Rotlicht
Wellenlänge	[nm]	633
Erfassungsbereich		
Sender / Empfänger		Sender
Reichweite	[m]	< 10
Max. Lichtfleckdurchmesser	[mm]	300
Lichtfleckabmessungen gelten für		bei maximaler Reichweite
Umgebungsbedingungen		
Umgebungstemperatur	[°C]	-25...60
Schutzart		IP 65; IP 67

O6S203

Einweglichtschranke Sender

O6S-OOKG/AS/4P

Zulassungen / Prüfungen			
EMV		EN 60947-5-2	
MTTF	[Jahre]	2600	
UL-Zulassung		Zulassungsnummer UL	E002
Mechanische Daten			
Gewicht	[g]	17,6	
Gehäuse		Quaderförmig	
Abmessungen	[mm]	35,4 x 13 x 21	
Werkstoffe		Gehäuse: ABS; PPSU	
Optikwerkstoff		PMMA	
Ausrichtung Optik		seitliche Optik	
Werkstoff Überwurfmutter		Messing, beschichtet	
Werkstoff Dichtung		EPDM	
Anzugsdrehmoment	[Nm]	0,5	
Anzeigen / Bedienelemente			
Anzeige		Betrieb	1 x LED, grün
Bemerkungen			
Bemerkungen		Betriebsspannung "supply class 2" gemäß cULus	
Verpackungseinheit		1 Stück	

Elektrischer Anschluss

Steckverbindung: 1 x M8; Arretierung: Messing, beschichtet; Dichtung: EPDM

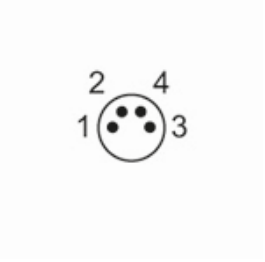

Anschluss

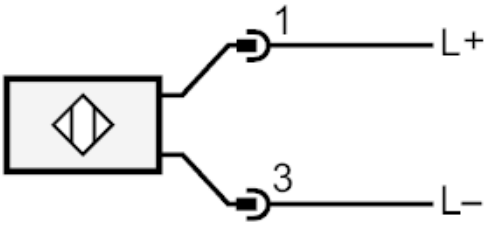

O6S203

Einweglichtschranke Sender

O6S-OOKG/AS/4P

Diagramme und Kurven

Funktionsreservekurve

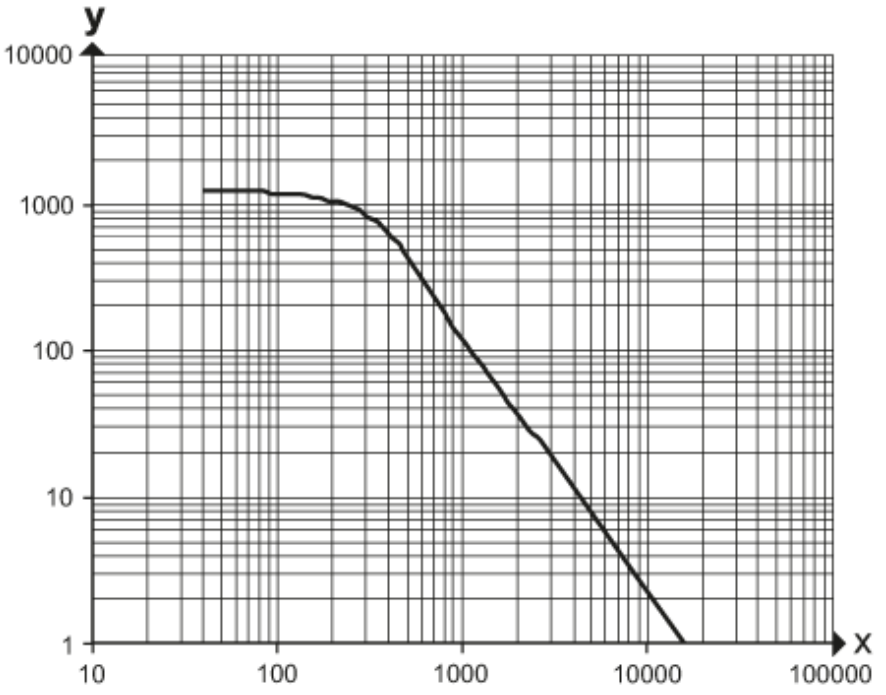

x: Abstand [mm]

y: Funktionsreservefaktor