Produktdatenblatt

Art. Nr. Z2.803.3010.0

Schirmanschlussklemme WST 8

Schirmanschlussklemme für Montage auf Sammelschiene 10x3 mm für Leitungsdurchmessers von 3 bis 8 mm

Art. Nr.	Z2.803.3010.0
EAN	4049088252815
Bestelleinheit	10 Stück

Zulassungen

Technische Daten

Allgemein

Farbe	Chrom
Anzahl der Etagen	1
Anzahl der Klemmstellen je Etage	1
Explosionsgeprüfte Ausführung "Ex e"	nein

Technische Daten

Länge	18 mm
Breite	13 mm
Höhe	26 mm

Anschlussdaten

Anschlussart	Federkraftanschluss

Technische Zeichnung

Verpackungseinheit: 10 Stück im Beutel
packaging unit: 10 pieces in a bag

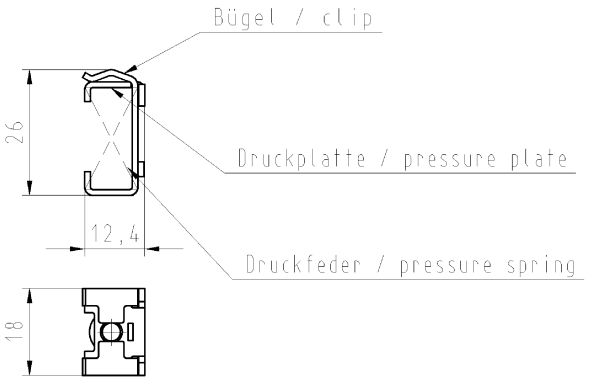

montierter Zustand/mounted state
M 2:1

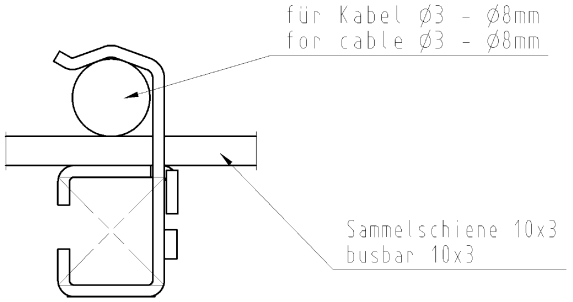

Weitere Daten siehe Katalog
further data see catalog

Weitergabe sowie Vervielfältigung dieses Dokuments, Verwertung und Mitteilung seines Inhalts sind verboten, soweit nicht ausdrücklich gestattet.
The reproduction, distribution and utilization of this document as well as the communication of its contents to others without express authorization is prohibited.

These dimensions will be especially checked at delivery
Only inspection dimensions
With /E marked dimensions are only valid for internal use

Diese Maße werden bei Abnahme besonders geprüft
Ausschließlich Prüfmaße
Mit /E gekennzeichnete Maße sind nur für interne Zwecke gültig

Tolerierung Size ISO 14405Ⓔ/Tolerance system Size ISO 14405Ⓔ.
(This ISO-standard describes the envelope principle. According to the envelope principle the deviations of form and parallelism are limited by the size tolerances).

ja/yes ☒ Stoffverbots- und Deklarationsliste nach UU-TOM-05/03 ist einzuhalten.
Conformity with Wieland document UU-TOM-05/03 (list of prohibited / declarable hazardous substances) to be declared!

Freitoleranz nach General tolerance: DIN ISO 2768 - m

CAD - Zeichnung, keine manuellen Änderungen
CAD - drawing, no manual modifications allowed

1.Verwendung: First Use: -

Blatt: Sheet: 1 von of 1

Werkstoff/Material	2014	Tag/Date	Name	Zeichnung Nr./Drawing No.	Index
	gezeichnet drawn	27.02.	Duetsch	Z2.803.3010.0 01K	
Maßstab/Scale 1:1	geprüft checked	-	-		
	Normgepr. Stand. check	-	-	Maße in mm/Dimensions are in mm	
Vol. mm³	Ofl./Surf. mm²	Ersatz für/Replacement for: -			

Type: WST 8

Benennung/Title: SHIELD CONNECTION TERMINAL BLOCK
SCHIRMANSCHLUSSKLEMME
Kabeldurchmesser 3mm - 8mm
cable-Ø 3mm - 8mm

wieland
www.wieland-electric.com

Index | Datum / Blatt Date / Sheet | Änderung/Revision

OU-MEE-08/91c

Z2803301000 1K_2 CADW3027 Duetsch 2014-02-28T10:33:29 1.000