ISS 244 (kurze Bauform) — Induktive Sensoren

de 02-2017/03 50134491



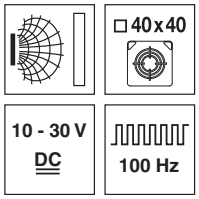

40 mm

nicht bündig

- Kurzes Gehäuse in kubischer Bauform 40 x 40mm
- Leichtes Kunststoffgehäuse
- Kurzschlussschutz, Verpolschutz eingebaut
- LED für Schaltzustand

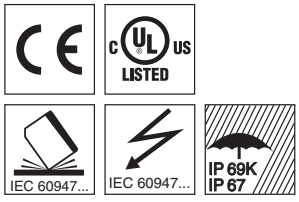

Zubehör:

(separat erhältlich)

- M12 Leitungsdosen (KD …)
- Konfektionierte Leitungen (K-D …)

Maßzeichnung

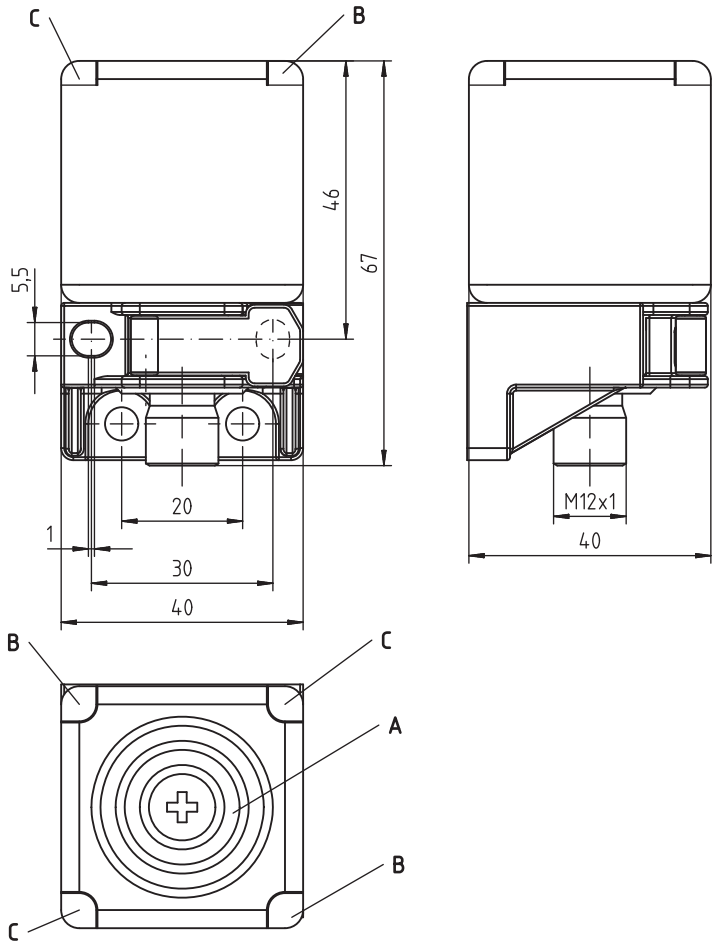

Anzugsmoment der Befestigungsschrauben < 2,5Nm !

A aktive Fläche
B Anzeigediode grün
C Anzeigediode orange

Elektrischer Anschluss

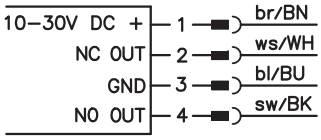

Änderungen vorbehalten • DS_ISS244PP1_40N_de_50134491.fm

Technische Daten

Allgemeine Daten		**ISS 244…-40N…**
Einbauart		nicht bündig einbaubar
Typ. Grenzreichweite S_n		40,0mm
Betriebsreichweite S_a		0 … 32,4mm
Elektrische Daten		
Betriebsspannung U_B 1)		10 … 30VDC
Restwelligkeit σ		≤ 10% von U_B
Ausgangsstrom I_L		≤ 200mA
Leerlaufstrom I_0		≤ 30mA
Reststrom I_r		≤ 10µA
Schaltausgang/Funktion	…/44…	PNP Transistor, Schließer + Öffner (NO + NC), antivalent
	…/22…	NPN Transistor, Schließer + Öffner (NO + NC), antivalent
Spannungsabfall U_d		≤ 2,5V
Hysterese H von S_r		typ. 15%
Wiederholgenauigkeit von S_r		≤ 10% 2)
Zeitverhalten		
Schaltfrequenz f		≤ 100Hz
Bereitschaftsverzögerung		≤ 100ms
Anzeigen		
LED grün (360° sichtbar)		betriebsbereit
LED orange (360° sichtbar)		Schaltzustand
Mechanische Daten		
Gehäuse		PA GF
Normmessplatte		120 x 120mm², Fe360
Aktive Fläche		PA GF
Gewicht (M12-Stecker/Kabel)		ca. 130g
Anschlussart		M12-Rundsteckverbinder
Umgebungsdaten		
Umgebungstemperatur		-25°C … +85°C
Schutzart		IP 67, IP 69K
Schutzbeschaltung 3)		1, 2
Gültiges Normenwerk		IEC/EN 60947-5-2
Elektromagnetische Verträglichkeit	IEC 61000-4-2	air 8kV (ESD)
	IEC 61000-4-3	10V/m (RFI)
	IEC 61000-4-4	2kV (Burst)

1) Beachten Sie die Sicherheits- und Installationsvorschriften bezüglich Energieversorgung und Verdrahtung; bei UL-Applikationen: nur für die Benutzung in "Class 2"-Stromkreisen nach NEC
2) bei U_B Umgebungstemperatur T_a = 23°C ± 5°C
3) 1=Verpolschutz, 2=Kurzschluss-Schutz, für alle Ausgänge

Typische Anfahrkurve:

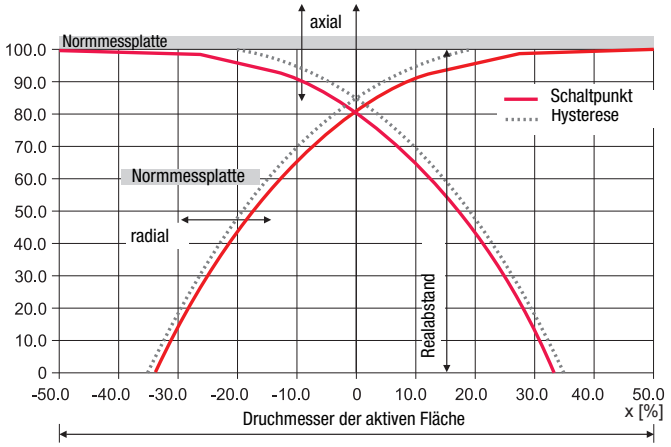

Bestellhinweise

Die hier aufgeführten Sensoren sind Vorzugstypen, aktuelle Informationen unter www.leuze.com.

	Bezeichnung	Artikel-Nr.
S_n = 40mm	ISS 244PP.1/44-40N-S12	50133521
	ISS 244PP.1/22-40N-S12	50136333

Tabellen

Reduktionsfaktoren:
für S_n = 40,0mm

Stahl Fe360	1
Kupfer	0,10
Aluminium	0,20
Messing	0,25
Edelstahl	0,85

Montage

nicht bündiger Einbau:

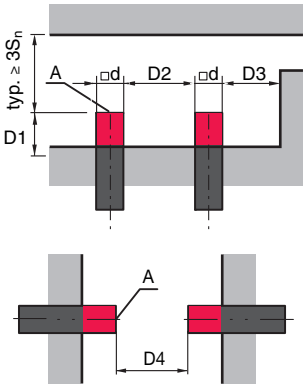

A: aktive Fläche

ferromagnetische und nicht ferromagnetische Materialien				
S_n [mm]	D1 [mm]	D2 [mm]	D3 [mm]	D4 [mm]
40	40	160	42	300

Hinweise

Bestimmungsgemäße Verwendung beachten!

- Das Produkt ist kein Sicherheits-Sensor und dient nicht dem Personenschutz.
- Das Produkt ist nur von befähigten Personen in Betrieb zu nehmen.
- Setzen Sie das Produkt nur entsprechend der bestimmungsgemäßen Verwendung ein.