BOS 26K-PA-1LHB-S 4-C
BOS008E

30...150 mm
PNP
Schließer/Öffner

BALLUFF
*sensors worldwide*

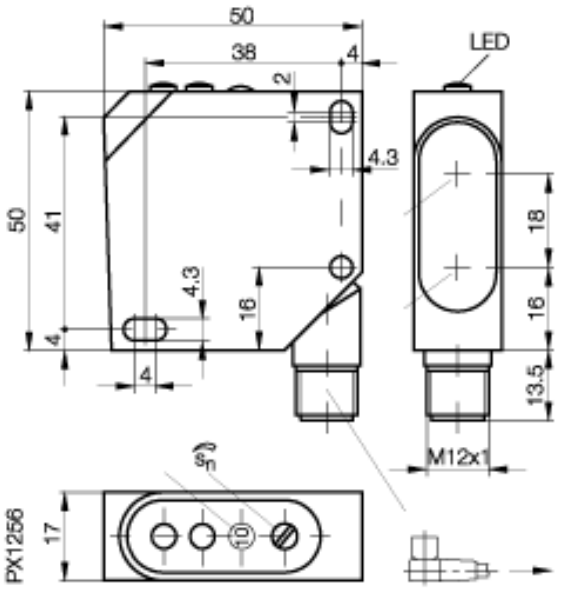


## Elektrische Daten

| | |
|---|---|
| Schaltausgang | PNP |
| Betriebsspannung UB min. | 10 V |
| Betriebsspannung UB max. | 30 V |
| Schaltfrequenz (Standardweg) | 2500 Hz |
| Bem. Isolationsspannung (Ui) | 250 AC V |
| Bemessungsbetriebsspannung | 24 DC V |
| Spannungsfall Ud max. bei Ie | 2,4 V |
| Lastkapazität max. zulässig | 0.33 µF |
| Leerlaufstrom Io max. bei Ue | 50 mA |
| Ausschaltverzug max. toff | 0,2 ms |
| Einschaltverzug max. ton | 0,2 ms |
| Anschluss | Stecker S4 (M12) |
| Schaltfunktion | Schließer/Öffner |
| Schaltfrequenz (f) | 2500 Hz |
| Incl. Restwelligkeit | max. 10% von UB |

## Mechanische Daten

| | |
|---|---|
| Gewicht | 100 g |
| Umgebungstemperatur max. | +45 °C |
| Tastweiteneinstellung | 2-Gang Potentiometer |
| Werkstoff der aktiven Fläche | PMMA |
| Werkstoff Gehäuse | ABS UL 94 V-O |
| Tastweite min. | 30 mm |
| Tastweite max. | 150 mm |

## Allgemeine Daten

| | |
|---|---|
| Verpolungssicher | ja |
| Spannungsfall bei 100 mA max. | 2,4 V |
| Sensortyp | Laser-Lichttaster mit Hintergrundausblendung |
| Kurzschlußschutz | ja |
| Schutzart IP | IP 67 |
| Empfindlichkeitseinstellung | 2-Gang Potentiometer |
| Betriebsspannungsanzeige | Ja, grüne LED |
| Funktionsanzeige | Ja, gelbe LED |

## Optische Daten

| | |
|---|---|
| Zulässiges Fremdlicht | 5000 Lux |
| Lichtquelle, Lichtart | Laser Rotlicht, Laserklasse 2 |
| Wellenlänge des Lichts | 660 nm |

Anschlussbild

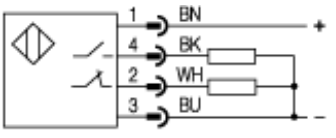


Steckerbild