Bernstein-Gehäusetechnik
Typ:CT-58
8/98

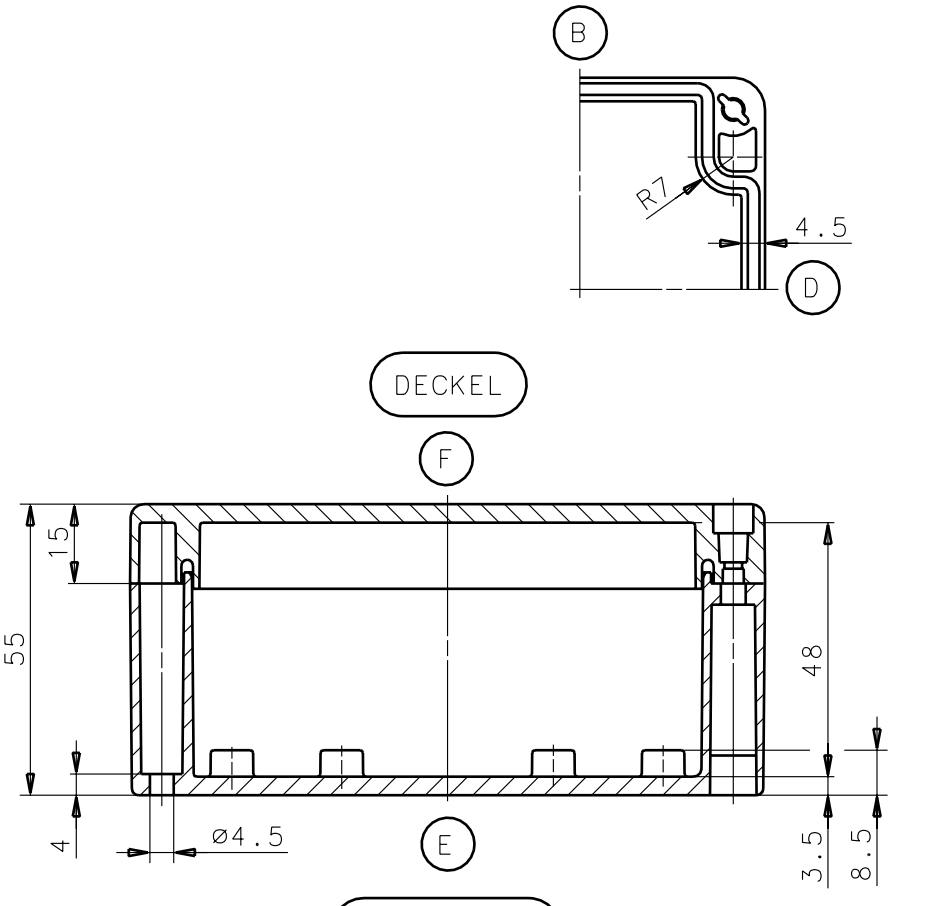

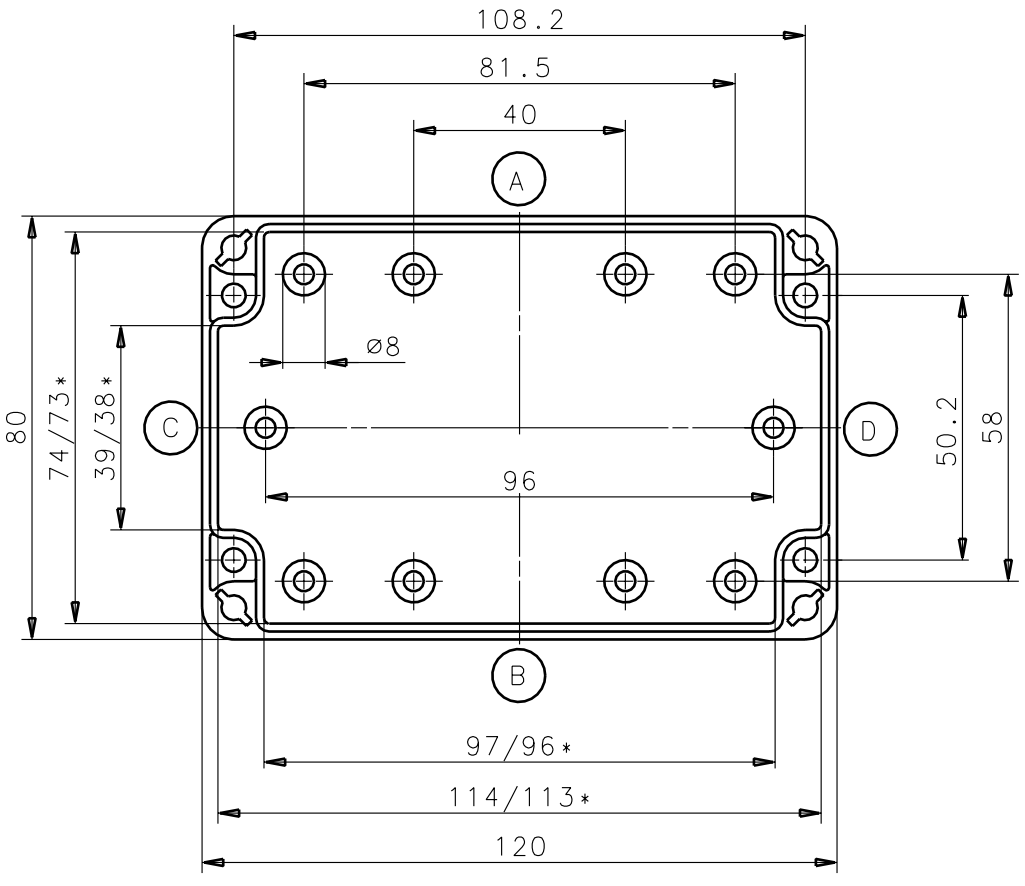

*=Kleineres Maß in Höhe der Montageplattenauflage