BES 516-133-MO-C-PU-03
BES017E

PNP
Schließer/Öffner (NO/NC)
bündig einbaubar, Sn = 5 mm

BALLUFF
sensors worldwide

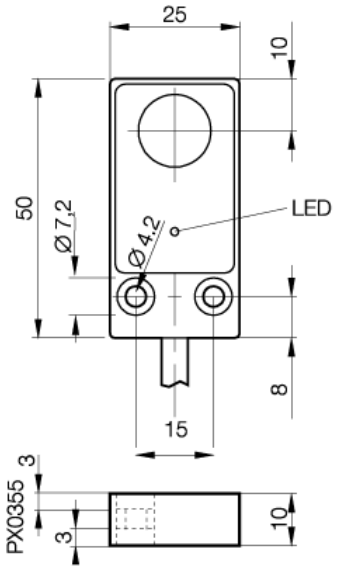

Elektrische Daten

Bemessungsbetriebsspannung DC	24 DC V
Gebrauchskategorie	DC 13
Hysterese max. (H)	15 %
Schaltfunktion	Schließer/Öffner (NO/NC)
Bemessungsbetriebsstrom (Ie)	200 mA
Reststrom max. (Ir)	80 µA
Betriebsspannung max. DC (UB)	30 V
Betriebsspannung min. DC (UB)	10 V
Anschluss	Kabel
Elektrische Ausführung	DC, Gleichspannung
Restwelligkeit max. von Ue	= 15 %
Schaltausgang	PNP
Bereitschaftsverzug max. (tv)	60 ms
Leerlaufstrom bedämpft	= 32 mA
Schaltfrequenz (f)	500 Hz
Spannungsfall statisch max.	2,5 V

Mechanische Daten

Umgebungstemperatur max.	+70 °C
Umgebungstemperatur min.	-25 °C
Verschmutzungsgrad	3
Werkstoff der aktiven Fläche	PBTP
Anzahl der Leiter	4-Draht
Gesicherter Schaltabstand (Sa)	0...4 mm
Kabelkurzbezeichnung	LifY-Y-11Y-O
Mechanische Einbaubedingung	bündig einbaubar
Werkstoff, Gehäuse	Gd Al Si 12
Wiederholgenauigkeit (R)	5 %
Nennschaltabstand (sn)	5 mm

Allgemeine Daten

Marke	M0
Schutzart IP	IP67
Zulassung	CE
Verpolungssicher	ja
Funktionsanzeige	ja
Kurzschlußschutz	ja

Anschlussbild

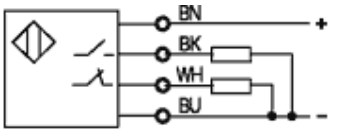

www.balluff.com
Balluff Europe: +49 7158 173 -0
Balluff USA: 1-800-54 3-83 90
Balluff Asia: +86 21-50 64 41 31