Originalformat A3

Rohr- und Kabelabstandschelle; Aluminium
pipe clamp and cable spacing clip; aluminium

mit Befestigungslanglochung
with mounting slot hole

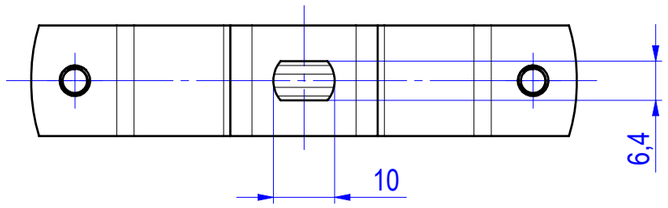

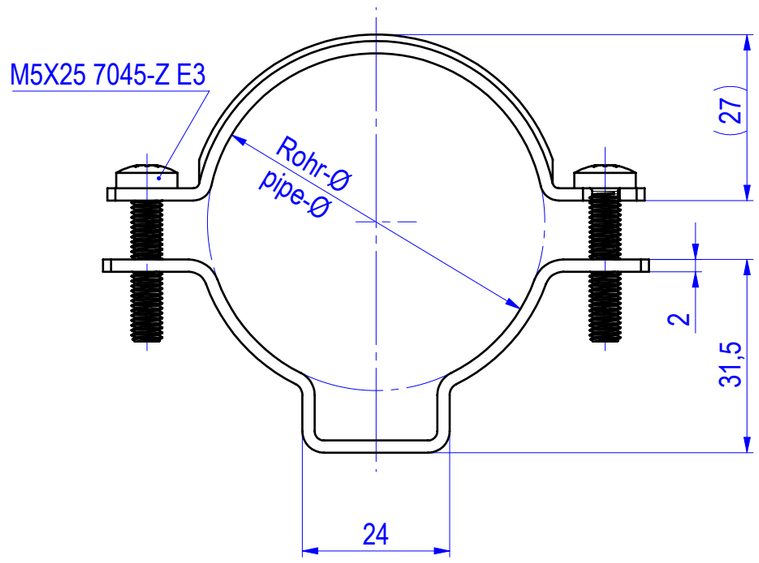

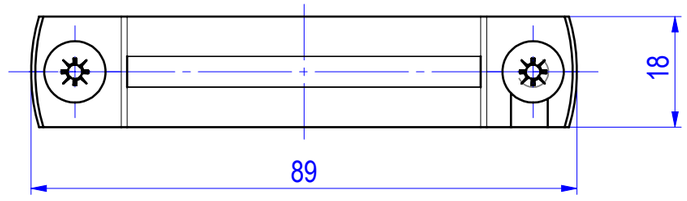

	Schelle: / clamp:	Befestigungs-schraube: / mounting screw:
Werkstoff: / material:	Aluminium / aluminium	Edelstahl E3 / stainless steel E3
Oberfläche: / surface:	blank / bare	blank / bare
theor. Gewicht: / theor. weight:	ca. 32 g/St. / app. 32 g./ea.	

Spannbereich: / clamping range:
für IEC-Rohr-Ø 50 mm
for IEC-pipe-Ø 50 mm
für Rohr-Ø 47 - 55 mm
for pipe-Ø 47 - 55 mm

zur Befestigung von Steckrohren-IEC und Gewinderohren-IEC auf ebener Wand / Decke
for fixing of plain-pipes-IEC and threaded pipes-IEC on flat wall / ceiling

zur Montage auf Montageschiene NHP..., mittels Schrägmutter mit Schraube NPB 06
for installation on mounting rail NHP..., by angular nut with screw NPB 06

Aus Sicherheitsgründen wird empfohlen,
Überkopfmontage mit Schraub-Rohrschellen durchzuführen!
for safty reasons it is recommended to perform
overhead installation with screw pipe clamps!

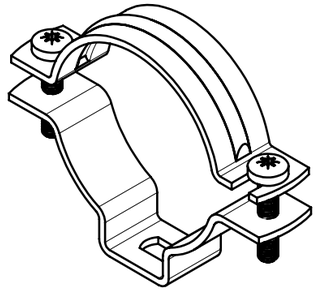

M 1:1,5

	Alle Maßangaben in [mm] / All dimensions in [mm]		Maßstab / Scale 1:1
geprüft / approved:	Benennung	Rohr-und Kabelabstandschelle, f. Ø47-55mm	
Name: joerg-adams / Datum/Date: 24.03.2017	Title	pipe clamp and cable spacing clip, f. Ø47-55mm	
gezeichnet / drawn by:	Modellnummer / Model no.		CAD-ID
Name: helene-balzer / Datum/Date: 20.08.2013	HAAS50		154631
Technische Änderungen vorbehalten / Subject to technical alteration			NX-Norm

NIEDAX GROUP ®

Fintech GmbH, Asbacherstraße 141
D-53545 Linz / Rhein
www.fintech-gruppe.de

No part of this document may be reproduced or transmitted in any form or by any means, electronic or mechanical, for any purpose, without the express written permission of the Niedax, Kleinhuis, Rico or Fintech company.

Für dieses Dokument behalten wir uns alle Urheberrechte vor. Es darf nur für den von uns bestimmten Zweck benutzt und ohne unsere vorherige schriftliche Genehmigung weder vervielfältigt noch Dritten zugänglich gemacht werden. Zuwiderhandlungen verpflichten zum Schadenersatz.