Dialog Steckdose SCHUKO alu

PRODUKT DATENBLATT



Mit erhöhtem Berührungsschutz	Nein
Frequenz	50-60Hz
Nennspannung	250V
Halogenfrei	Ja
Nennstrom	16A
Ausführung	SCHUKO
Anschlussart	Steckklemme
Farbe	Aluminium
Montageart	Unterputz
Befestigungsart	Krallen-/Schraubbefestigung
Werkstoff	Kunststoff
Werkstoffgüte	Thermoplast
Oberfläche	lackiert
Geeignet für Schutzart (IP)	IP20

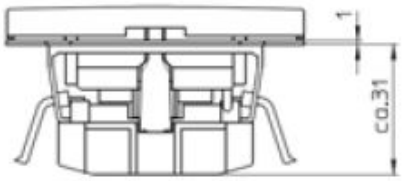

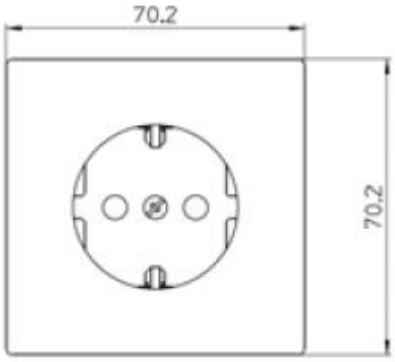

Dialog Steckdose SCHUKO alu

Steckdose SCHUKO mit Steckklemmen
2-polig, 16 A 250 V,
mit Verbindungsklemmen nach VDE 0620,
mit Zentralplatte für Kombinationen

Bestellnummer	Artikelnummer	EAN
00314011	D 95.6511.70	4010105314014

PEHA Elektro GmbH & Co. KG
a Honeywell Company
Gartenstraße 49
58511 Lüdenscheid
Deutschland

Telefon +49 (0)2351 87979 00
Telefax +49 (0)2351 87979 92
peha@honeywell.com
www.peha.de

Änderungen vorbehalten. © Honeywell PEHA