IC180126

INDUKTIVE SENSOREN • VOLLMETALL-GEHÄUSE

Sensor Induktiv, Ganzstahl, M18x1 64lang, bündig, Sn: 10, 10-30V DC, -25-85°C, PNP NO, IO-Link, M12-Steckverbinder 4polig, IP69K, VA, Faktor 1



MECHANISCHE EIGENSCHAFTEN

Anzugsdrehmoment	50 Nm
Ausrichtung der Kabeleinführung	axial
Bauform	Zylinder, Gewinde
Druckfest	+
Druckfestigkeit	60 bar
Gewindelänge	42 mm
Gewindemaß metrisch	18
Gewindesteigung	1 mm
Kabelzuführung	axial
Länge des Sensors	63.5 mm
Materialstärke	0.6 mm
Materialunabhängige Sensoren (Faktor 1)	+
Mechanische Einbaubedingung für Sensor	bündig
Schutzart (IP)	IP69K
Umgebungstemperatur	-25 °C ... 85 °C
Werkstoff der aktiven Fläche des Sensors	Edelstahl 1.4305
Werkstoff des Gehäuses	Edelstahl 1.4305

ELEKTRISCHE EIGENSCHAFTEN

Ausführung der Schaltfunktion	Schließer
Ausführung des elektrischen Anschlusses	Steckverbinder M12
Ausführung des Schaltausgangs	PNP
Bemessungsschaltstrom	200 mA
Bereitschaftsverzögerung	15 ms
Betriebsspannung	10 V ... 30 V
Geeignet für Sicherheitsfunktionen	-
Hysterese	15 %
IO-Link-fähig	+
Kaskadierbar	-
Korrekturfaktor (Alu)	1
Korrekturfaktor (Cu)	0.8
Korrekturfaktor (Ms)	1.2
Korrekturfaktor (St37)	1

ELEKTRISCHE EIGENSCHAFTEN

Kurzschlussfest	+
Leerlaufstrom	10 mA
Max. Leitungslänge	300 m
Mit LED Anzeige (Funktionsreserve)	+
Mit LED-Anzeige	+
Normmessplatte	30x30x1
Polzahl	4
Relative Wiederholgenauigkeit	5 %
Restwelligkeit	20 %
Schaltabstand	10 mm
Schaltfrequenz	200 Hz
Spannungsabfall	2 V
Spannungsart	DC
Verpolungssicher	+

SONSTIGE EIGENSCHAFTEN

Metallische Sensorfläche	+
Öle und Kühlschmiermittel	+
Raue Umgebungsbedingungen	+
Zuführtechnik	+

Weiteres

Verpackungsmaße	180mm x 19.0mm x 215.0mm
Versandgewicht	0.06kg
Warennummer	85365019

Klassifizierung

ipf Produktgruppe	205
eClass 8.0	27270101
eClass 9.0	27270101
eClass 9.1	27270101
ETIM-5.0	EC002714
ETIM-6.0	EC002714
ETIM-7.0	EC002714

Anschluss

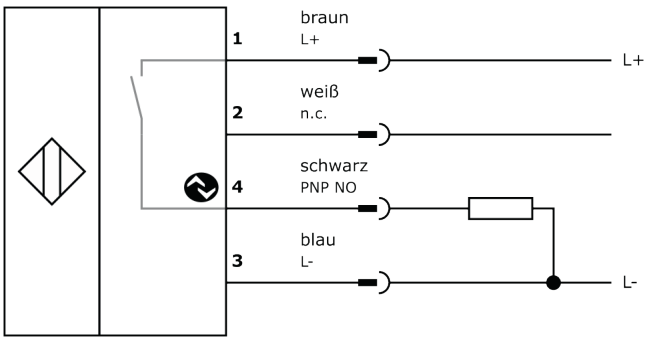

Massbild

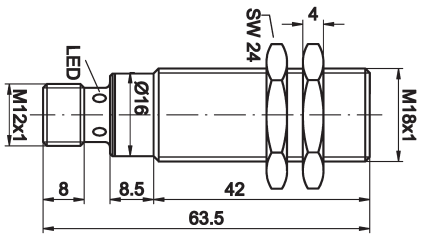

Einbau

Einbau / Installation darf nur durch eine Elektrofachkraft erfolgen!

Entsorgung

Software

Die zum Betrieb Ihres Gerätes ggf. erforderliche Software, Treiber oder IODD-Dateien können Sie kostenlos auf unserer Homepage herunterladen: www.ipf.de

Sicherheitshinweise

Bitte vergewissern Sie sich vor Inbetriebnahme, dass alle ggf. in der Produktdokumentation aufgeführten Sicherheitshinweise beachtet wurden.
Bei direkter Auswirkung auf die Personensicherheit ist die Anwendung dieser Produkte untersagt.
LED-Lichtsysteme können sehr intensive Strahlung erzeugen, die bei unsachgemäßer Verwendung ggf. die Augen schädigen kann. Für Schäden, die durch unsachgemäßen Gebrauch oder Anschluss entstehen, kann der Hersteller nicht verantwortlich gemacht werden.