# KN320420

## KAPAZITIVE SENSOREN • NORM-SCHALTABSTAND

Sensor kapazitiv, M32x1,5 82lang, nicht bündig, Sn: 1-40, 10-35V DC, -25-100°C, 2x PNP antivalent, M12-Steckverbinder, IP67, Messing, LED, manuelle Einstellung



### MECHANISCHE EIGENSCHAFTEN

| | |
|---|---|
| Bauform | Zylinder, Gewinde |
| Druckfest | - |
| Erhöhte Umgebungstemperaturen > 80°C | + |
| Gewindemaß metrisch | 32 |
| Gewindesteigung | 1.5 mm |
| Länge des Sensors | 82 mm |
| Mechanische Einbaubedingung für Sensor | nicht bündig |
| Schutzart (IP) | IP67 |
| Umgebungstemperatur | -25 °C ... 100 °C |
| Werkstoff der aktiven Fläche des Sensors | Polytetrafluorethylen (PTFE) |
| Werkstoff des Gehäuses | Messing |

### ELEKTRISCHE EIGENSCHAFTEN

| | |
|---|---|
| Anzahl der Schaltausgänge | 2 |
| Ausführung der Schaltfunktion | antivalent |
| Ausführung des elektrischen Anschlusses | Steckverbinder M12 |
| Ausführung des Schaltausgangs | PNP |
| Bemessungsschaltstrom | 250 mA |
| Bemessungssteuerspeisespannung Us bei DC | 10 V ... 35 V |
| Betriebsspannung | 10 V ... 35 V |
| Einstellverfahren | manuelle Einstellung |
| Kaskadierbar | - |
| Kurzschlussfest | + |
| Leerlaufstrom | 15 mA |
| Mit LED-Anzeige | + |
| Schaltabstand | 25 mm |
| Schaltabstand | 1 mm ... 40 mm |
| Schaltfrequenz | 50 Hz |
| Spannungsabfall | 2 V |
| Spannungsart | DC |
| Verpolungssicher | + |

## SONSTIGE EIGENSCHAFTEN

| | |
|---|---|
| Niveauabfrage | + |
| Niveauabfrage Kunststoff-Granulat Spritzgussmaschinen | + |

### Weiteres

| | |
|---|---|
| Verpackungsmaße | 70mm x 40mm x 125.0mm |
| Versandgewicht | 0.24kg |
| Warennummer | 85365019 |

### Klassifizierung

| | |
|---|---|
| ipf Produktgruppe | 243 |
| eClass 8.0 | 27270102 |
| eClass 9.0 | 27270102 |
| eClass 9.1 | 27270102 |
| ETIM-5.0 | EC002715 |
| ETIM-6.0 | EC002715 |
| ETIM-7.0 | EC002715 |

### Anschluss

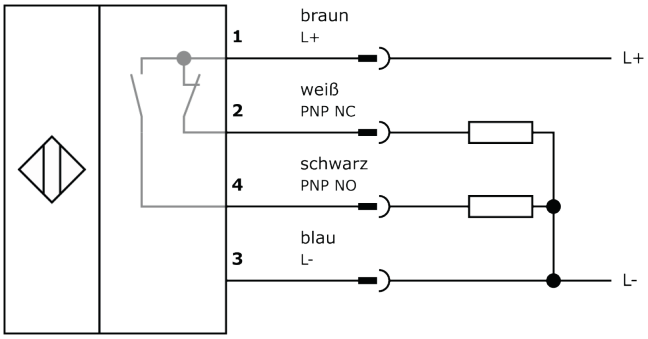


### Massbild

### Einbau

Einbau / Installation darf nur durch eine Elektrofachkraft erfolgen!

### Entsorgung

### Sicherheitshinweise

Bitte vergewissern Sie sich vor Inbetriebnahme, dass alle ggf. in der Produktdokumentation aufgeführten Sicherheitshinweise beachtet wurden.
Bei direkter Auswirkung auf die Personensicherheit ist die Anwendung dieser Produkte untersagt.
LED-Lichtsysteme können sehr intensive Strahlung erzeugen, die bei unsachgemäßer Verwendung ggf. die Augen schädigen kann. Für Schäden, die durch unsachgemäßen Gebrauch oder Anschluss entstehen, kann der Hersteller nicht verantwortlich gemacht werden.