AbmessungenM32x1,5

nicht bündig Schaltabstand **1 ... 40mm**



- **Für Schüttgüter mit sehr hoher elektrostatischer Aufladung bis 25kV**
- **Metallgehäuse**
- **Antivalenter Schaltausgang**
- **LED-Anzeige**
- **Kurzschlussfest und verpolungssicher**
- **Schutzart IP67**
- **Anschluss M12 x 1**

Schaltabstand einstellbar
Schüttgutabfrage

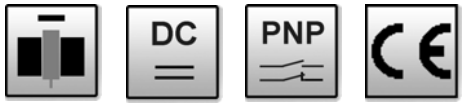

Technische Daten

Bauform	M32x1,5
Nennschaltabstand Sn	25mm
Schaltabstand	1 ... 40mm (einstellbar)
Einbau	nicht bündig
Betriebsspannung	10 ... 35V DC
Zulässige Restwelligkeit	≤ 10%
kurzschlussfest	+
verpolungssicher	+
Stromaufnahme (ohne Last)	≤ 15mA
Spannungsabfall (max. Last)	≤ 2,0V
Ausgangsstrom	2 x 250mA
Ausgangssignal	pnp, Schließer / Öffner
Schaltfrequenz	50Hz
LED-Anzeige	grün / gelb
Temperatur (Betrieb)	-25 … 100°C
Schutzart (EN 60529)	IP67
Material (Gehäuse)	MS
Material (Frontkappe)	PTFE
Material (Endstück)	PA
Anschluss	Stecker M12 x 1

Anschlussschema

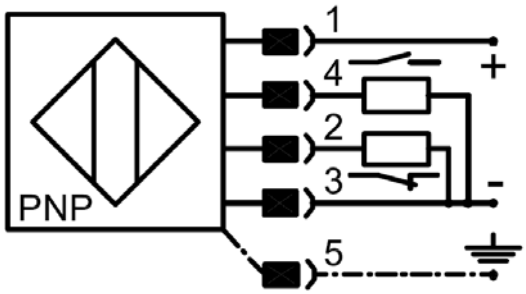

Maßskizze

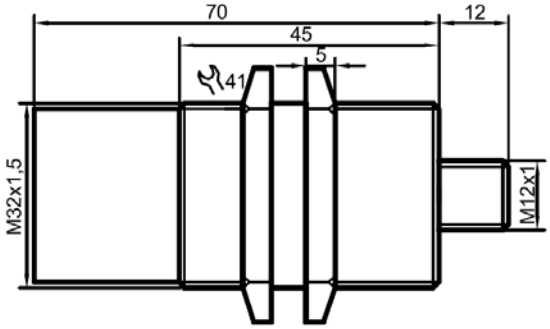

Artikelnummer: **KN320420**

Sicherheitshinweis: Bei direkter Auswirkung auf die Personensicherheit ist die Anwendung dieser Produkte untersagt.