Originalformat A3

Klemmschelle; Aluminium ; für Rohr-Ø 50 mm
clamp ; aluminium ; for pipe-Ø 50 mm

anreihbar
can be arranged in rows

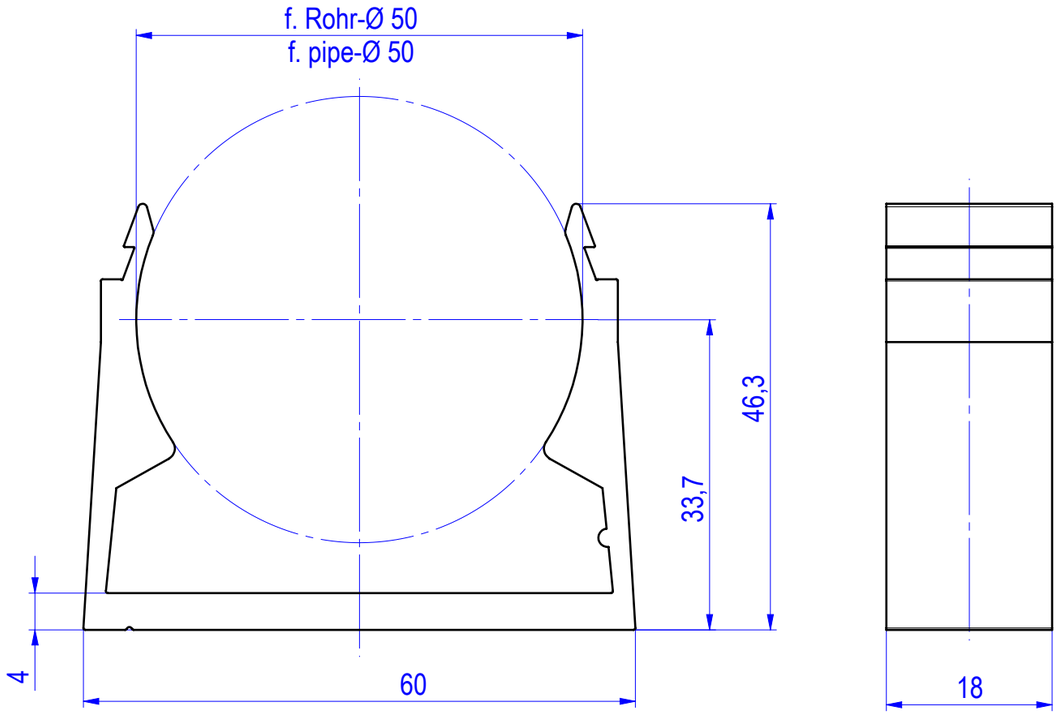

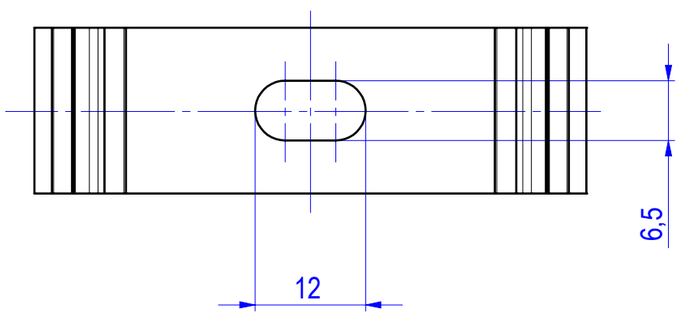

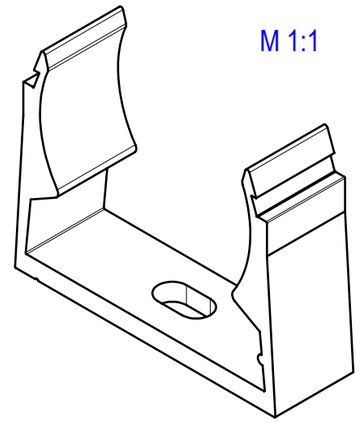

M 1:1

Werkstoff: material:	Aluminium
Oberfläche: surface:	pressblank mill finished
theor. Gewicht: theor. weight:	ca. 27,1 g/St. app. 27,1 g./ea.

zur Befestigung von Steckrohren-IEC und Gewinderohren-IEC auf ebener Wand / Decke
for fixing of plain-pipes-IEC and threaded pipes-IEC on flat wall / ceiling

zur Montage auf Montageschiene NHP..., mittels Schrägmutter und mit Schraube NPB 06
for installation on mounting rail NHP..., by angular nut and with screw NPB 06

Bei Überkopfmontage müssen IPA-Schellen verwendet werden!
For overhead installation IPA-clamps must be used!

Newlec®

		Alle Maßangaben in [mm] / All dimensions in [mm]	Maßstab / Scale 1.5:1
geprüft / approved:		Benennung	Klemmschelle; AL ; für Rohr-Ø 50 mm
Name	Datum/Date	Title	clamp ; AL ; for pipe-Ø 50 mm
joerg-adams	31.01.2018		
gezeichnet / drawn by:		Modellnummer / Model no.	CAD-ID
Name	Datum/Date	HAKS50	154832
helene balzer	28.08.2013		
Technische Änderungen vorbehalten / Subject to technical alteration			NX-Norm

NIEDAX GROUP®

Fintech GmbH, Asbacherstraße 141
D-53545 Linz / Rhein
www.fintech-gruppe.de

No part of this document may be reproduced or transmitted in any form or by any means, electronic or mechanical, for any purpose, without the express written permission of the Niedax, Kleinhuis, Rico or Fintech company.

Für dieses Dokument behalten wir uns alle Urheberrechte vor. Es darf nur für den von uns bestimmten Zweck benutzt und ohne unsere vorherige schriftliche Genehmigung weder vervielfältigt noch Dritten zugänglich gemacht werden. Zuwiderhandlungen verpflichten zum Schadenersatz.