Originalformat A3

Elektroinstallationskanal
electric installation trunking

Art.-Nr.: / art.-no.: HKL60230...

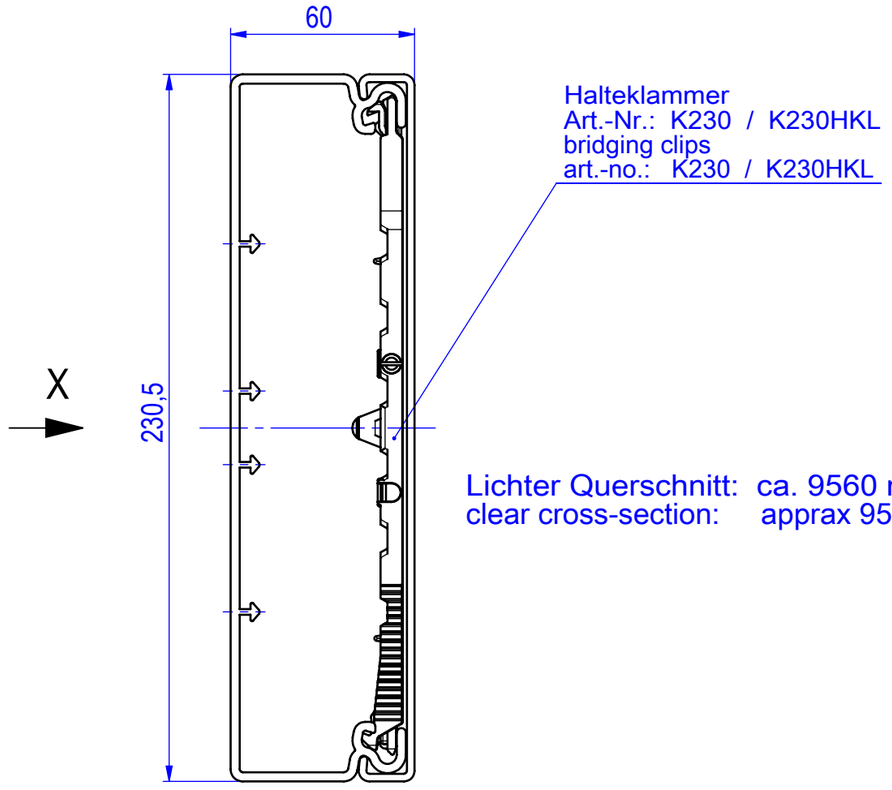

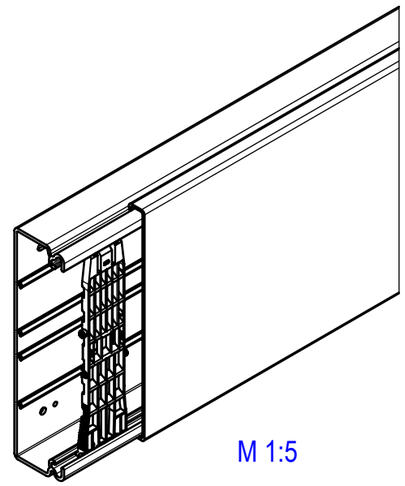

M 1:5

Lichter Querschnitt: ca. 9560 mm²
clear cross-section: apprax 9560 mm²

Standardlieferlänge: standard length:	2000 mm ± 5 mm 2000 mm ±5 mm
Bodenlochung: punched base:	Raster 125 mm ± 1mm grid 125 mm ± 1 mm
Farben: colours:	siehe Katalog see catalogue
Werkstoff: material:	PVC hart rigid PVC

X (1:3)

Bodenlochung /
punched base

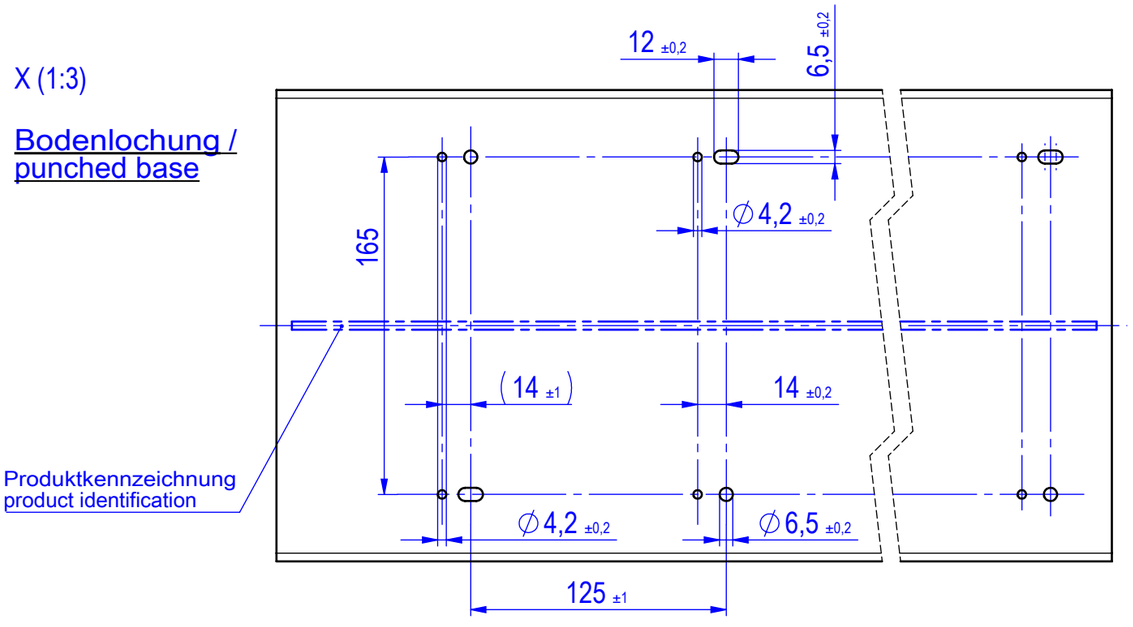

Prüfzeichen:
approvals: VDE CE

	Alle Maßangaben in [mm]	All dimensions in [mm]	Maßstab / Scale 1:2
geprüft / approved:	Benennung	Elektroinstallationskanal H60 B230	
Name: jperg-adams — Datum/Date: 16.01.2018	Title	electric installation trunking	
gezeichnet / drawn by:	Modellnummer / Model no.		CAD-ID
Name: A. Mohr — Datum/Date: 18.01.2010	HKL60230...		105091
Technische Änderungen vorbehalten / Subject to technical alteration			NX-Norm 020102060019

NIEDAX GROUP®

Kleinhuis GmbH & Co. KG, Asbacherstraße 141
D-53545 Linz / Rhein
www.kleinhuis.de

No part of this document may be reproduced or transmitted in any form or by any means, electronic or mechanical, for any purpose, without the express written permission of the Niedax, Kleinhuis, Rico or Fintech company.

Für dieses Dokument behalten wir uns alle Urheberrechte vor. Es darf nur für den von uns bestimmten Zweck benutzt und ohne unsere vorherige schriftliche Genehmigung weder vervielfältigt noch Dritten zugänglich gemacht werden. Zuwiderhandlungen verpflichten zum Schadenersatz.