Auszug aus dem Online-Katalog

SAC-12P-MR/ 5,0-PUR SCO

Artikelnummer: 1430598



http://eshop.phoenixcontact.de/phoenix/treeViewClick.do?UID=1430598

Sensor-/Aktor-Kabel, 12-polig, PUR, halogenfrei, schwarz RAL 9005, Stecker gewinkelt M12-SPEEDCON, A-kodiert, auf freies Leitungsende, Kabellänge: 5 m

Kaufmännische Daten	
GTIN (EAN)	4046356456418
VPE	1 Stk.
Zolltarif	85444290
Produktschlüssel	02118
Katalogseitenangabe	Seite 97 (PC-2009)

Produkthinweise

WEEE/RoHS konform seit: 29.09.2008

http://download.phoenixcontact.de
Bitte beachten Sie, dass die hier angegebenen Daten dem Online-Katalog entnommen sind. Die vollständigen Informationen und Daten entnehmen Sie bitte der Anwenderdokumentation.
Es gelten die Allgemeinen Nutzungsbedingungen für Internet-Downloads.

Technische Daten

Allgemeine Daten

Bemessungsstrom bei 40 °C	1,5 A
Bemessungsspannung	30 V
Polzahl	12

Durchgangswiderstand	≤ 5 mΩ
Isolationswiderstand	≥ 100 MΩ
Kabellänge	5 m
Abmantellänge des freien Leitungsendes	35 mm
Umgebungstemperatur (Betrieb)	-25 °C ... 90 °C (Stecker/Buchse)

Allgemeine Kennwerte

Kodierung	A - Standard
Überspannungskategorie	II
Verschmutzungsgrad	3
Schutzart	IP65/IP68/IP69K
Material Kontakt	CuZn
Material Kontaktoberfläche	Ni/Au
Material Kontaktträger	PA 66
Material Griffkörper	TPU, schwer entflammbar, selbstverlöschend
Material Rändel	Zinkdruckguss, vernickelt
Statusanzeige	nein

Kennwerte Leitung

Kabeltyp	PUR halogenfrei schwarz
Kabeltyp (Kurzzeichen)	PUR
Leiterquerschnitt	0,14 mm²
AWG Signalleitung	26
Leiteraufbau Signalleitung	18x 0,10 mm
Aderdurchmesser inkl. Isolierung	1 mm ±0,05 mm
Kabelaußendurchmesser	7,20 mm
Aderfarben	weiß-braun, grün-gelb, grau-rosa, blau-rot, schwarz-violett, grau/ rosa-rot/blau
Außenmantel, Farbe	schwarz RAL 9005
Leiterwiderstand	142 Ω/km
Gesamtverseilung	12 Adern in Lagen verseilt
Außenmantel, Material	PUR
Material Aderisolation	PP
Material Leiter	verzinnte Cu-Litze
Anzahl der Biegezyklen	4000000
Biegeradius	54 mm
Verfahrweg	10 m

Verfahrgeschwindigkeit	3 m/s
Beschleunigung	10 m/s²
Umgebungstemperatur (Betrieb)	-40 °C ... 80 °C (Kabel, feste Verlegung)
	-20 °C ... 80 °C (Kabel, bewegliche Verlegung)
Besondere Eigenschaften	Oberfläche adhäsionsarm
Ölbeständigkeit	DIN VDE 0472 T.803, Prüfart B
Sonstige Beständigkeit	hydrolyse- und mikrobenbeständig nach VDE 0282 Teil 10

Zeichnungen

Maßzeichnung

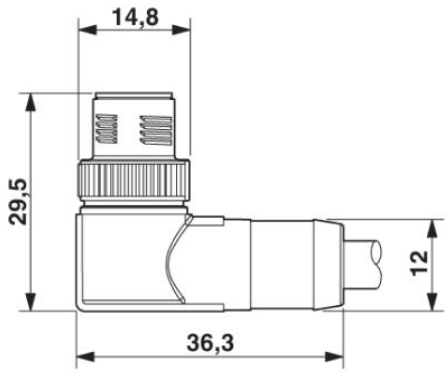

Stecker M12-SPEEDCON, gewinkelt, geschirmt

Schaltplan

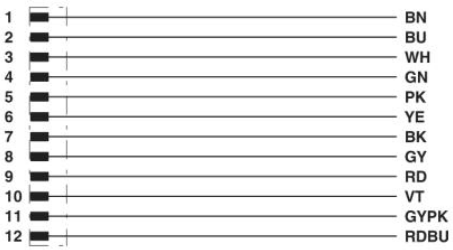

Kontaktbelegung des M12-Steckers

Schemazeichnung

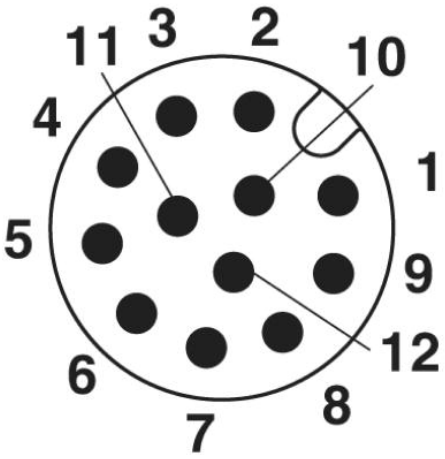

Polbild Stecker M12, 12-polig, Ansicht Stiftseite

Adresse

PHOENIX CONTACT GmbH & Co. KG
Flachsmarktstr. 8
32825 Blomberg,Germany
Tel +49 5235 3 00
Fax +49 5235 3 1200
http://www.phoenixcontact.com

© 2010 Phoenix Contact
Technische Änderungen vorbehalten