Auszug aus dem Online-Katalog

SAC-17P- 3,0-PUR/FR SCO

Artikelnummer: 1430828



http://eshop.phoenixcontact.de/phoenix/treeViewClick.do?UID=1430828

Sensor-/Aktor-Kabel, 17-polig, PUR, halogenfrei, schwarz RAL 9005, freies Leitungsende, auf Buchse gerade M12-SPEEDCON, A-kodiert, Kabellänge: 3 m

Produkthinweise

WEEE/RoHS konform seit: 29.09.2008

http://download.phoenixcontact.de
Bitte beachten Sie, dass die hier angegebenen Daten dem Online-Katalog entnommen sind. Die vollständigen Informationen und Daten entnehmen Sie bitte der Anwenderdokumentation.
Es gelten die Allgemeinen Nutzungsbedingungen für Internet-Downloads.

Kaufmännische Daten

GTIN (EAN)	4046356456647
Hinweis	Auftragsgebundene Fertigung
VPE	1 Stk.
Zolltarif	85444290
Produktschlüssel	02118
Katalogseitenangabe	Seite 97 (PC-2009)

Technische Daten

Allgemeine Daten

Bemessungsstrom bei 40 °C	1,5 A
Bemessungsspannung	30 V
Polzahl	17

Durchgangswiderstand	≤ 5 mΩ
Isolationswiderstand	≥ 100 MΩ
Kabellänge	3 m
Abmantellänge des freien Leitungsendes	35 mm
Umgebungstemperatur (Betrieb)	-25 °C ... 90 °C (Stecker/Buchse)

Allgemeine Kennwerte

Kodierung	A - Standard
Überspannungskategorie	II
Verschmutzungsgrad	3
Schutzart	IP65/IP68/IP69K
Material Kontakt	CuZn
Material Kontaktoberfläche	Ni/Au
Material Kontaktträger	PA 66
Material Griffkörper	TPU, schwer entflammbar, selbstverlöschend
Material Rändel	Zinkdruckguss, vernickelt
Material Dichtung	NBR
Statusanzeige	nein

Kennwerte Leitung

Kabeltyp	PUR halogenfrei schwarz
Kabeltyp (Kurzzeichen)	PUR
Leiterquerschnitt	0,14 mm²
AWG Signalleitung	26
Leiteraufbau Signalleitung	18x 0,10 mm
Aderdurchmesser inkl. Isolierung	1 mm ±0,05 mm
Kabelaußendurchmesser	8,00 mm
Aderfarben	weiß-braun, grün-gelb, grau-rosa, blau-rot, schwarz-violett, grau/ rosa-rot/blau, weiß/grün-braun/grün, weiß/gelb-gelb/braun-weiß/ grau
Außenmantel, Farbe	schwarz RAL 9005
Leiterwiderstand	142 Ω/km
Gesamtverseilung	17 Adern in Lagen verseilt
Außenmantel, Material	PUR
Material Aderisolation	PP
Material Leiter	verzinnte Cu-Litze
Anzahl der Biegezyklen	4000000

Biegeradius	60 mm
Verfahrweg	10 m
Verfahrgeschwindigkeit	3 m/s
Beschleunigung	10 m/s²
Umgebungstemperatur (Betrieb)	-40 °C ... 80 °C (Kabel, feste Verlegung)
	-5 °C ... 80 °C (Kabel, bewegliche Verlegung)
Besondere Eigenschaften	Oberäche adhäsionsarm
Ölbeständigkeit	DIN VDE 0472 T.803, Prüfart B
Sonstige Beständigkeit	hydrolyse- und mikrobenbeständig nach VDE 0282 Teil 10

Zeichnungen

Maßzeichnung

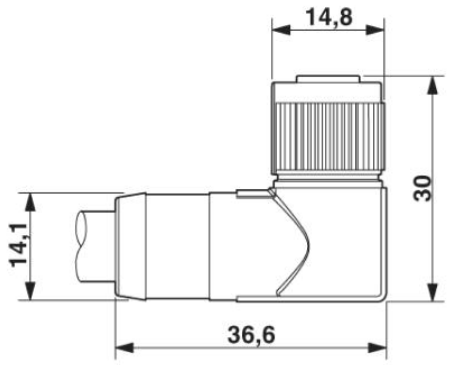

Buchse M12-SPEEDCON, gewinkelt, geschirmt

Schaltplan

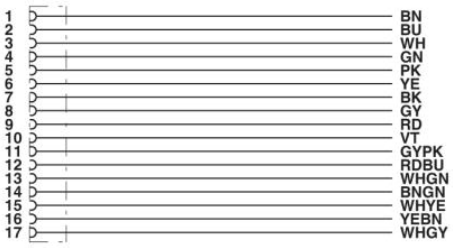

Kontaktbelegung der M12-Buchse

Schemazeichnung

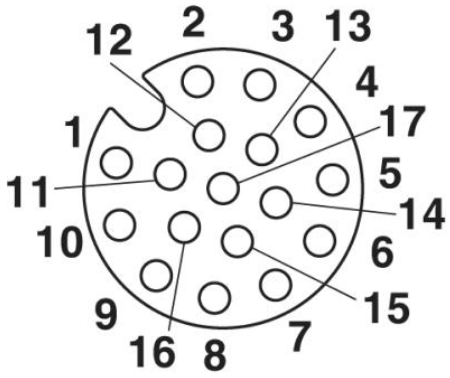

Polbild Buchse M12, 17-polig, Ansicht Buchsenseite

Adresse

PHOENIX CONTACT GmbH & Co. KG
Flachsmarktstr. 8
32825 Blomberg,Germany
Tel +49 5235 3 00
Fax +49 5235 3 1200
http://www.phoenixcontact.com

© 2010 Phoenix Contact
Technische Änderungen vorbehalten