Auszug aus dem Online-Katalog

SACCBP-MSB-2CON-PG9/0,5-910SCO

Artikelnummer: 1437481



http://eshop.phoenixcontact.de/phoenix/treeViewClick.do?UID=1437481

Bus-System-Einbaustecker, PROFIBUS, 2-polig, M12, geschirmt, B-kodiert, SPEEDCON, Hinterwand-/Schraubmontage mit Pg9-Gewinde, mit 0,5 m Buskabel, 2x 0,25 mm²

Produkthinweise

WEEE/RoHS konform seit: 08.04.2009

http://download.phoenixcontact.de
Bitte beachten Sie, dass die hier angegebenen Daten dem Online-Katalog entnommen sind. Die vollständigen Informationen und Daten entnehmen Sie bitte der Anwenderdokumentation.
Es gelten die Allgemeinen Nutzungsbedingungen für Internet-Downloads.

Kaufmännische Daten

GTIN (EAN)	4046356457613
Hinweis	Auftragsgebundene Fertigung
VPE	1 Stk.
Zolltarif	85444290
Produktschlüssel	02125
Katalogseitenangabe	Seite 273 (PC-2009)

Technische Daten

Allgemeine Daten

Bemessungsstrom bei 40 °C	4 A
Bemessungsspannung	60 V
Polzahl	2

Durchgangswiderstand	≤ 3 mΩ
Isolationswiderstand	≥ 100 MΩ
Kabellänge	0,5 m

Allgemeine Kennwerte

Kodierung	B - invers
Überspannungskategorie	II
Verschmutzungsgrad	3
Schutzart	IP67
Material Kontakt	CuZn
Material Kontaktoberfläche	Ni/Au
Material Kontaktträger	PA 66
Material Rändel	Messing, vernickelt
Material Dichtung	NBR

Kennwerte Leitung

Kabeltyp	PROFIBUS
Kabeltyp (Kurzzeichen)	910
Leiterquerschnitt	0,25 mm²
AWG Signalleitung	24
Leiteraufbau Signalleitung	19x 0,13 mm
Aderdurchmesser inkl. Isolierung	2,55 mm ±0,07 mm
Kabelaußendurchmesser	7,80 mm
Aderfarben	rot, grün
Außenmantel, Farbe	violett RAL 4001
Isolationswiderstand	≥ 5 GΩ*km
Leiterwiderstand	≤ 78,4 Ω/km
Betriebskapazität	32 pF (Ader-Ader)
Wellenwiderstand	nom. 150 Ω ±10 %
Nennspannung Leitung	30 V
Prüfspannung Ader/Ader	1500 V
Art der Paarschirmung	Alu-kaschierte Polyesterfolie
Gesamtverseilung	2 Adern mit 2 Füllern zur Seele
Schirmung	Geflecht aus verzinnten Kupferdrähten
Optische Schirmbedeckung	80 %
Außenmantel, Material	PUR

Material Aderisolation	geschäumtes PE
Material Leiter	verzinnte Cu-Litze
Kleinster Biegeradius, fest verlegt	min. 78 mm
Kleinster Biegeradius, beweglich verlegt	min. 78 mm
Anzahl der Biegezyklen	5000000
Biegeradius	78 mm
Verfahrweg	10 m
Verfahrgeschwindigkeit	3 m/s
Beschleunigung	7 m/s²
Umgebungstemperatur (Betrieb)	-20 °C ... 80 °C (Kabel, feste Verlegung)
	-20 °C ... 80 °C (Kabel, bewegliche Verlegung)
Flammwidrigkeit	IEC 60332-1
	DIN EN 50265-2-1

Approbationen

Approbationen	UL

UL

Nennspannung U_N	250 V
Nennstrom I_N	4 A
AWG/kcmil	26-20

Zeichnungen

Maßzeichnung

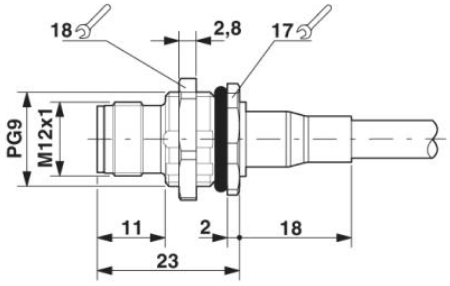

M12 Wanddurchführung

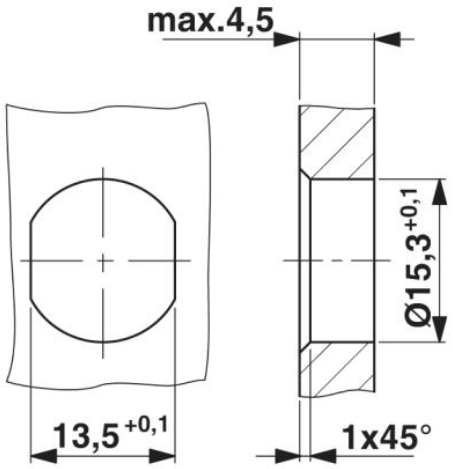

Gehäuseausschnitt für Pg9-Befestigungsgewinde, Montagewand mit Durchgangsbohrung (Alternativ mit Fläche als Verdrehschutz)

Schaltplan

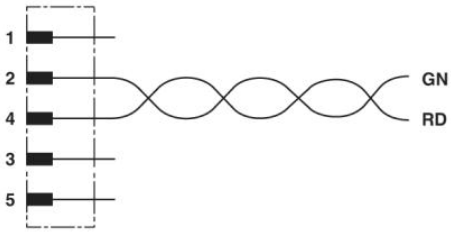

Kontaktbelegung des M12-Steckers

Schemazeichnung

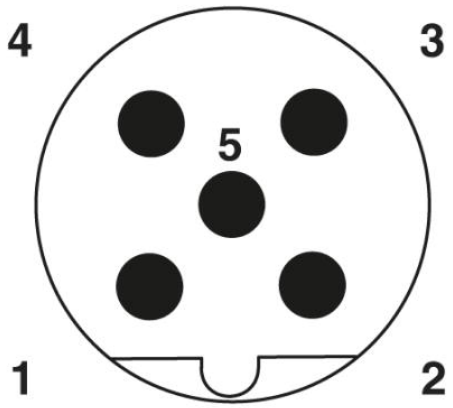

Polbild Stecker M12, 5-polig, B-kodiert, Ansicht Stiftseite

Adresse

PHOENIX CONTACT GmbH & Co. KG
Flachsmarktstr. 8
32825 Blomberg,Germany
Tel +49 5235 3 00
Fax +49 5235 3 1200
http://www.phoenixcontact.com

© 2010 Phoenix Contact
Technische Änderungen vorbehalten