Auszug aus dem Online-Katalog

SACC-E-M 8MS-4CON-M8/0,5

Artikelnummer: 1500347



http://eshop.phoenixcontact.de/phoenix/treeViewClick.do?UID=1500347

Sensor-/Aktor-Einbaustecker, 4-polig, M8, Vorderwand-/ Schraubmontage mit M8 Gewinde, mit 0,5 m TPE-Litze, 4 x 0,25mm²

Produkthinweise

WEEE/RoHS konform seit: 03.01.2006

http://download.phoenixcontact.de
Bitte beachten Sie, dass die hier angegebenen Daten dem Online-Katalog entnommen sind. Die vollständigen Informationen und Daten entnehmen Sie bitte der Anwenderdokumentation. Es gelten die Allgemeinen Nutzungsbedingungen für Internet-Downloads.

Kaufmännische Daten

GTIN (EAN)	4017918589080
VPE	1 Stk.
Zolltarif	85366990
Produktschlüssel	02125
Katalogseitenangabe	Seite 22 (PC-2009)

Technische Daten

Allgemeine Daten

Bemessungsstrom bei 40 °C	4 A
Bemessungsspannung	30 V
Polzahl	4
Durchgangswiderstand	≤ 3 mΩ

Isolationswiderstand	≥ 100 MΩ
Kabellänge	0,5 m
Umgebungstemperatur (Betrieb)	-25 °C ... 85 °C (Stecker/Buchse)

Allgemeine Kennwerte

Überspannungskategorie	II
Verschmutzungsgrad	3
Schutzart	IP67
Material Kontakt	Cu-Legierung
Material Kontaktoberfläche	Au
Material Kontaktträger	PUR / PA 66
Material Rändel	Messing, vernickelt
Material Dichtung	Viton
Montageart	Vorderwandmontage M8 x 0,5
Anschlussart	Einzellitzen
Statusanzeige	nein

Kennwerte Leitung

Kabeltyp	TPE-Litze
Leiterquerschnitt	0,25 mm²
AWG Signalleitung	24
Leiteraufbau Signalleitung	14x 0,15 mm
Aderdurchmesser inkl. Isolierung	1,15 mm ±0,07 mm
Wandstärke Isolierung	0,21 mm
Aderfarben	braun, weiß, blau, schwarz
Isolationswiderstand	≥ 20 MΩ*km
Leiterwiderstand	≥ 80 Ω/km
Nennspannung Leitung	300 V
Prüfspannung Leitung	2000 V AC
Material Aderisolation	TPE
Material Leiter	verzinnte Cu-Litze

Approbationen

Approbationen	CUL, GOST, UL

CUL

Nennspannung U_N	300 V
Nennstrom I_N	4 A

UL

Nennspannung U_N	300 V
Nennstrom I_N	4 A

Zubehör

Artikel	Bezeichnung	Beschreibung
Montage		
1504071	SACC-E-MU-M 8	Flachmutter mit M8-Gewinde

Zeichnungen

Maßzeichnung

M8-Einbaustecker

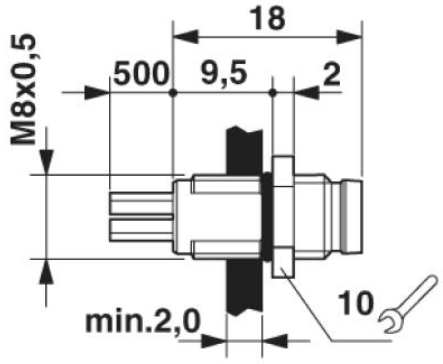

Schaltplan

Kontaktbelegung der M8-Stecker/Buchse

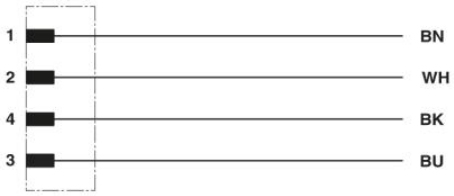

Schemazeichnung

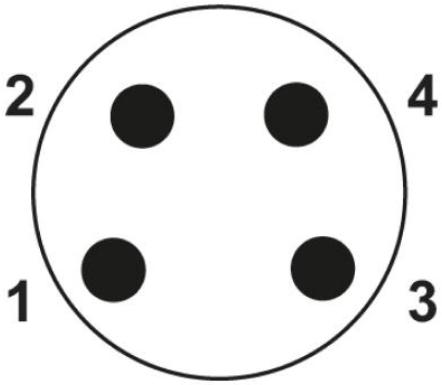

Polbild Stecker M8, 4-polig, Ansicht Stiftseite

Adresse

PHOENIX CONTACT GmbH & Co. KG
Flachsmarktstr. 8
32825 Blomberg,Germany
Tel +49 5235 3 00
Fax +49 5235 3 1200
http://www.phoenixcontact.com



© 2010 Phoenix Contact
Technische Änderungen vorbehalten