**Auszug aus dem Online-Katalog**

# SACC-V-5CON-PG9/AD-2L 24V

Artikelnummer: 1527948



http://eshop.phoenixcontact.de/phoenix/treeViewClick.do?UID=1527948

Ventilstecker, 5-polig, Bauform A für Druckschalter, 2 LEDs, ohne Schutzbeschaltung, Schraubanschluss, Kabelverschraubung Pg9

| Produkthinweise |
| --- |
| WEEE/RoHS konform seit: 22.03.2006 |

http://download.phoenixcontact.de
Bitte beachten Sie, dass die hier angegebenen Daten dem Online-Katalog entnommen sind. Die vollständigen Informationen und Daten entnehmen Sie bitte der Anwenderdokumentation. Es gelten die Allgemeinen Nutzungsbedingungen für Internet-Downloads.

## Kaufmännische Daten

| | |
| --- | --- |
| GTIN (EAN) | 4017918980979 |
| VPE | 1 Stk. |
| Zolltarif | 85369010 |
| Produktschlüssel | 02123 |
| Katalogseitenangabe | Seite 110 (PC-2009) |

## Technische Daten

### Allgemeine Daten

| | |
| --- | --- |
| Bemessungsstrom bei 40 °C | 4 A |
| Bemessungsspannung | 24 V |
| Polzahl | 5 |

| | |
|---|---|
| Durchgangswiderstand | ≤ 15 mΩ |
| Isolationswiderstand | ≥ 100 MΩ |
| Umgebungstemperatur (Betrieb) | -25 °C ... 85 °C (Ventilstecker) |

**Allgemeine Kennwerte**

| | |
|---|---|
| Überspannungskategorie | II |
| Verschmutzungsgrad | 3 |
| Schutzart | IP65 |
| Material Kontakt | CuSn |
| Material Kontaktoberfläche | Ni |
| Material Kontakteinsatz Ventilstecker | PA6 |
| Material Gehäuse Ventilstecker | PA6 |
| Material Dichtung | NBR |
| Anschlussart | Schraubanschluss |
| Leiterquerschnitt flexibel min | 0,34 mm² |
| Leiterquerschnitt flexibel max | 1,5 mm² |
| Leiterquerschnitt AWG/kcmil min | 22 |
| Leiterquerschnitt AWG/kcmil max | 16 |
| Leitungsaußendurchmesser | 6 mm ... 8 mm |
| Statusanzeige | 2 LEDs |

## Zeichnungen

Maßzeichnung

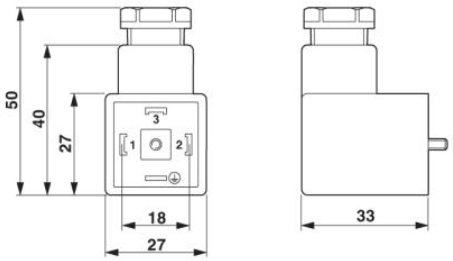

Schaltplan

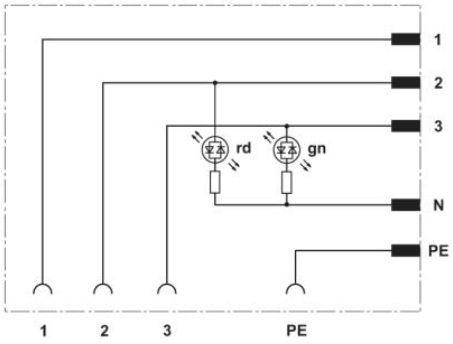

## Adresse

PHOENIX CONTACT GmbH & Co. KG
Flachsmarktstr. 8
32825 Blomberg,Germany
Tel +49 5235 3 00
Fax +49 5235 3 1200
http://www.phoenixcontact.com

© 2010 Phoenix Contact
Technische Änderungen vorbehalten