Auszug aus dem Online-Katalog

KGG-MC 1,5/13

Artikelnummer: 1834453



http://eshop.phoenixcontact.de/phoenix/treeViewClick.do?UID=1834453

Kabelgehäuse, Rastermaß: 0 mm, Polzahl: 13, Maß a: 51,92 mm, Farbe: grün

Produkthinweise

WEEE/RoHS konform seit: 01.01.2003

http://download.phoenixcontact.de
Bitte beachten Sie, dass die hier angegebenen Daten dem Online-Katalog entnommen sind. Die vollständigen Informationen und Daten entnehmen Sie bitte der Anwenderdokumentation.
Es gelten die Allgemeinen Nutzungsbedingungen für Internet-Downloads.

Kaufmännische Daten

GTIN (EAN)	4017918110796
VPE	10 Stk.
Zolltarif	85472000
Produktschlüssel	05191
Katalogseitenangabe	Seite 191 (CC-2009)

Zubehör

Artikel	Bezeichnung	Beschreibung
Markierung		
1839050	KGG-MC 1,5/ DST	Durchsichtschildchenträger, beschriftbar mit den Bezeichnungsstreifen SBS 10
1007248	SBS10:UNBEDRUCKT	Kennzeichnungskarten unbedruckt, zum Selbstbeschriften mit dem B- STIFT, 250-teilig, perforiert, aus weißem Kunststoff

Zeichnungen

Maßzeichnung

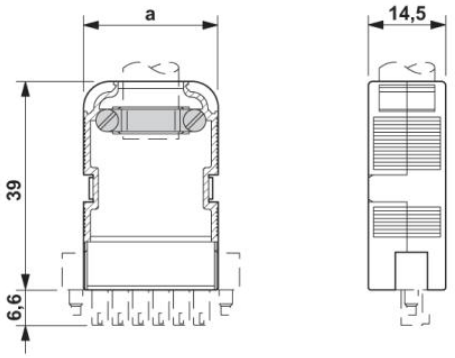

Adresse

PHOENIX CONTACT GmbH & Co. KG
Flachsmarktstr. 8
32825 Blomberg,Germany
Tel +49 5235 3 00
Fax +49 5235 3 1200
http://www.phoenixcontact.com

© 2010 Phoenix Contact
Technische Änderungen vorbehalten