Auszug aus dem Online-Katalog

RTO 8

Artikelnummer: 3049343

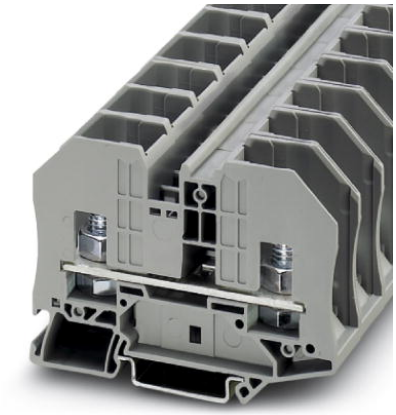

http://eshop.phoenixcontact.de/phoenix/treeViewClick.do?UID=3049343

Durchgangsklemme mit Bolzenanschlusstechnik, Querschnitt: 2,5 - 35 mm², AWG: 14 - 2, Breite 20,2 mm, Farbe: grau

Produkthinweise

WEEE/RoHS konform seit: 24.05.2007

Kaufmännische Daten	
GTIN (EAN)	4046356140058
VPE	25 Stk.
Zolltarif	85369010
Produktschlüssel	01800
Katalogseitenangabe	Seite 317 (CL-2009)

http://download.phoenixcontact.de
Bitte beachten Sie, dass die hier angegebenen Daten dem Online-Katalog entnommen sind. Die vollständigen Informationen und Daten entnehmen Sie bitte der Anwenderdokumentation.
Es gelten die Allgemeinen Nutzungsbedingungen für Internet-Downloads.

Produktbeschreibung

Bolzenanschlussklemme

Technische Daten

Allgemein

Anzahl der Etagen	1

Anzahl der Anschlüsse	2
Farbe	grau
Isolierstoff	PA
Brennbarkeitsklasse nach UL 94	V0

Maße

Breite	20,2 mm
Länge	84 mm
Höhe NS 35/7,5	62,2 mm
Höhe NS 35/15	69,7 mm

Technische Daten

Belastungsstrom maximal	125 A (bei 35 mm^2 Leiterquerschnitt)
Bemessungsstoßspannung	8 kV
Verschmutzungsgrad	3
Überspannungskategorie	III
Isolierstoffgruppe	I
Anschluss gemäß Norm	IEC 60947-7-1
Nennstrom I_N	125 A
Nennspannung U_N	1000 V
Offene Seitenwand	ja
Polzahl	1

Anschlussdaten

Leiterquerschnitt starr min	2,5 mm²
Leiterquerschnitt starr max	35 mm²
Leiterquerschnitt flexibel min	2,5 mm²
Leiterquerschnitt flexibel max	35 mm²
Leiterquerschnitt AWG/kcmil min	14
Leiterquerschnitt AWG/kcmil max	2
Anschlussart	Bolzenanschluss
Schraubengewinde	M8
Anzugsdrehmoment min	4,5 Nm
Anzugsdrehmoment max	5 Nm

Approbationen

Approbationen	ABS, CUL, UL, VDE-PZI

CUL

Nennspannung U_N	600 V
Nennstrom I_N	115 A

UL

Nennspannung U_N	600 V
Nennstrom I_N	115 A

Zubehör

Artikel	Bezeichnung	Beschreibung
Allgemein		
0820222	ZB 16,3:UNPRINTED	Klemmenmarkierung
0820248	ZB 20,3:UNPRINTED	Klemmenmarkierung
Brücken		
3005947	FBS 2-10	Steckbrücke, Polzahl: 2, Farbe: rot
Montage		
3022218	CLIPFIX 35	Schnellmontage-Endhalter, für 35 mm NS 35/7,5 oder NS 35/15 Tragschiene, bestückbar mit Zackband ZB 8 und ZB 8/27, Klemmleistenmarker KLM 2 und KLM, Breite: 9,5 mm, Farbe: grau
3049194	D-RT 8	Deckel, Breite: 2,2 mm, Farbe: grau
1201442	E/UK	Endhalter, zur Montage auf Tragschiene NS 32 oder NS 35/7,5
0801762	NS 35/ 7,5 CU UNPERF 2000MM	Hutprofil-Tragschiene, Material: Kupfer, ungelocht, Höhe 7,5 mm, Breite 35 mm, Länge: 2 m
0801733	NS 35/ 7,5 PERF 2000MM	Hutprofil-Tragschiene, Material: Stahl verzinkt und dickschichtpassiviert, gelocht, Höhe 7,5 mm, Breite 35 mm, Länge: 2 m
0801681	NS 35/ 7,5 UNPERF 2000MM	Hutprofil-Tragschiene, Material: Stahl, ungelocht, Höhe 7,5 mm, Breite 35 mm, Länge: 2 m
1201756	NS 35/15 AL UNPERF 2000MM	Hutprofil-Tragschiene, profil-gezogen, hohe Ausführung, ungelocht 1,5 mm dick, Material: Aluminium, Höhe 15 mm, Breite 35 mm, Länge 2 m

1201895	NS 35/15 CU UNPERF 2000MM	Hutprofil-Tragschiene, Material: Kupfer, ungelocht, 1,5 mm dick, Höhe 15 mm, Breite 35 mm, Länge: 2 m
1201730	NS 35/15 PERF 2000MM	Hutprofil-Tragschiene, Material: Stahl, gelocht, Höhe 15 mm, Breite 35 mm, Länge: 2 m
1201714	NS 35/15 UNPERF 2000MM	Hutprofil-Tragschiene, Material: Stahl, ungelocht, Höhe 15 mm, Breite 35 mm, Länge: 2 m
1201798	NS 35/15-2,3 UNPERF 2000MM	Hutprofil-Tragschiene, Material: Stahl, ungelocht, 2,3 mm dick, Höhe 15 mm, Breite 35 mm, Länge: 2 m
3003062	TPN-UK	Trennplatte, Länge: 110 mm, Breite: 2 mm, Höhe: 69 mm, Farbe: grau

Werkzeug

1205066	SZS 1,0X4,0	Schraubendreher Schlitz, passend für alle Schraubklemmen mit 10 mm² und 16 mm² Anschlussquerschnitt, Klinge: 1,0 x 4,0 mm

Zeichnungen

Schaltplan



Adresse

PHOENIX CONTACT GmbH & Co. KG
Flachsmarktstr. 8
32825 Blomberg,Germany
Tel +49 5235 3 00
Fax +49 5235 3 1200
http://www.phoenixcontact.com

© 2010 Phoenix Contact
Technische Änderungen vorbehalten