MZR401A9

Magnetische Sensoren ● Sensoren für Pneumatikzylinder

Sensor Magnetisch, Zylinder, 4,1mm Rundnut, Ø4mm 20lang, 10-30V DC, 1x PNP NO, Kabel 2m PUR (Polyurethan), IP67, VA, LED, 6mT, Einbau seitlich, Lage der Sensorfläche Geräterandbereich



Für viele Aufgaben in der Automatisierungstechnik ist es erforderlich, die Bewegungsvorgänge in pneumatischen und hydraulischen Zylindern zu erkennen und die Position des Kolbens exakt zu erfassen. Hier werden magnetische Zylindersensoren eingesetzt, die mittels Adaptern oder direkt von außen auf den Zylindern aufgesetzt werden.

Elektrische Eigenschaften

Absolute Hysterese	1 mm
Absolute Wiederholgenauigkeit	0,1 mm
Anzahl der Schaltausgänge	1
Anzeige	LED-Anzeige
Ausführung der Schaltfunktion	Schließer
Ausführung des elektrischen Anschlusses	Kabel
Ausführung des Schaltausgangs	PNP
Bemessungsschaltstrom	150 mA
Betriebsspannung (DC)	10 - 30 V
Geringe Schalthysterese	Ja
Kurzschlussfest	Ja
Leerlaufstrom	10 mA
Leitungsdurchmesser	2,5 mm
Magnetische Empfindlichkeit	6 mT
Schaltfrequenz	1000 Hz
Sensorfläche (aktiv)	Mittenbereich
Spannungsabfall	2 V
Verpolungssicher	Ja

Mechanische Eigenschaften

Ader-Zahl	3
Bauform	Zylinder glatt
Durchmesser des Sensors	4 mm
Kabellänge	2 m
Lage der Sensorfläche	Geräterandbereich
Länge des Sensors	20,5 mm
Metallgehäuse	Ja
Montagezugang Zylindernut	seitlich
Schutzart (IP)	IP67
Starke Erschütterungen / Bewegung	Ja

Sonstige Eigenschaften

Ausführung	Nutform/Für 4,1mm Rundnut
Öle und Kühlschmiermittel	Ja
Raue Umgebungsbedingungen	Ja
Zylinderausführung	mit C-Nut (Rundnut)
Zylinder-Sensoren	Ja

Klassifizierung

eClass 7.0	27270105
eClass 7.1	27270105
eClass 8.0	27270105
eClass 9.0	27270105
eClass 9.1	27270105
ETIM 8	EC002544 Magnetischer Näherungsschalter

Weiteres

IPF Produktgruppe	220 Pneumatikzylindersensoren
Verpackungsmaße	150 x 100 x 12 mm
Bruttogewicht	25 g
Zolltarifnummer	85365019
WEEE-Nummer	40951076

Massbild

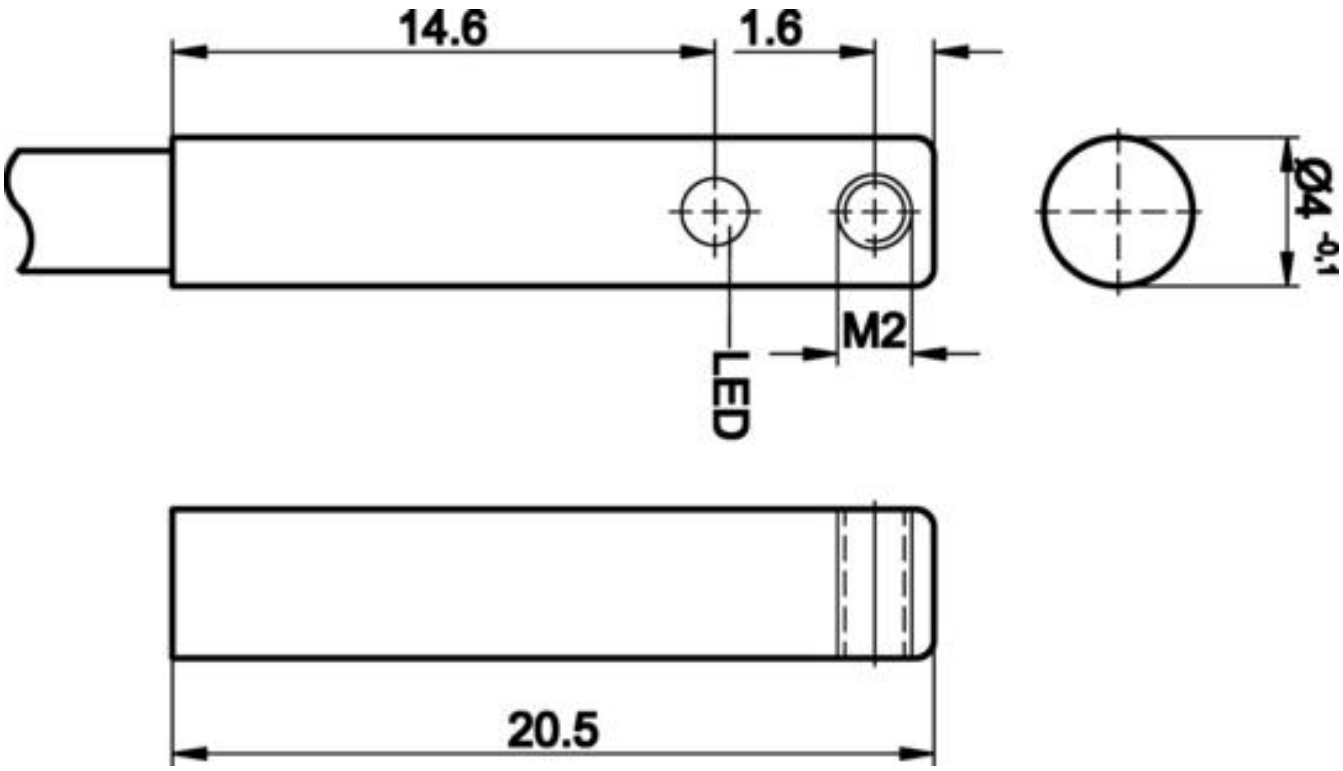

Anschlussbild

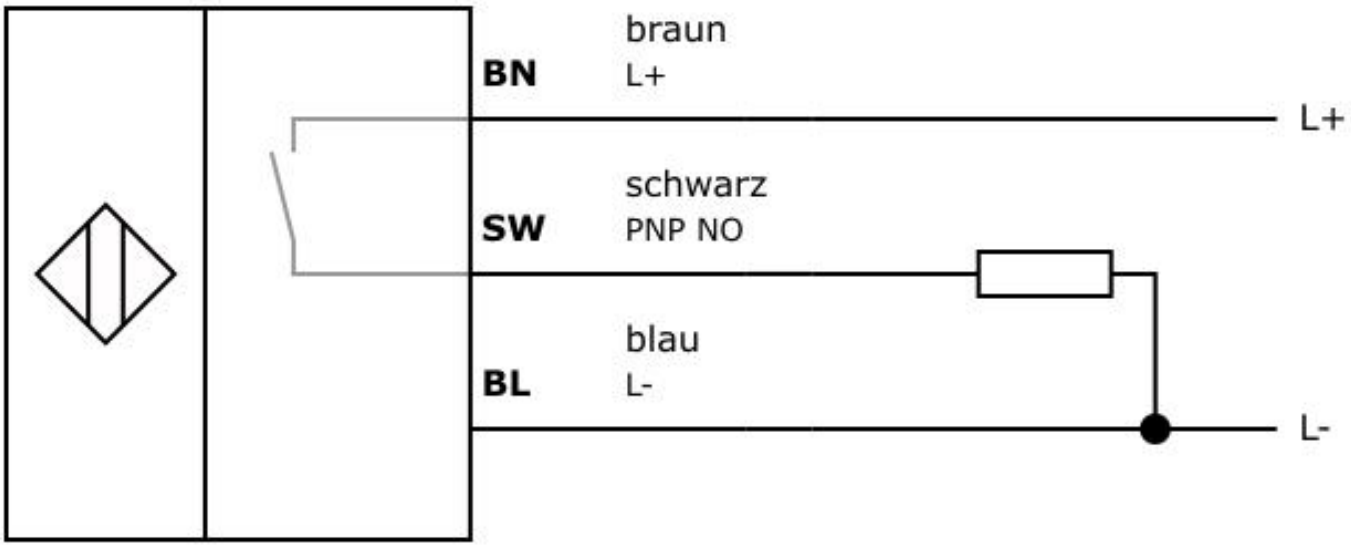

Einbau

Einbau / Installation darf nur durch eine Elektro-fachkraft erfolgen!

Entsorgung

Sicherheitshinweise
Bitte vergewissern Sie sich vor Inbetriebnahme, dass alle ggf. in der Produktdokumentation aufgeführten Sicherheitshinweise beachtet wurden.

Bei direkter Auswirkung auf die Personensicherheit ist die Anwendung dieser Produkte untersagt.

Passendes Anschluss- und Montagezubehör finden Sie auf unserer Homepage: www.ipf.de.