PG2452

Drucksensor mit analoger Anzeige

PG-100-REB12-MFRKG/US/ /P

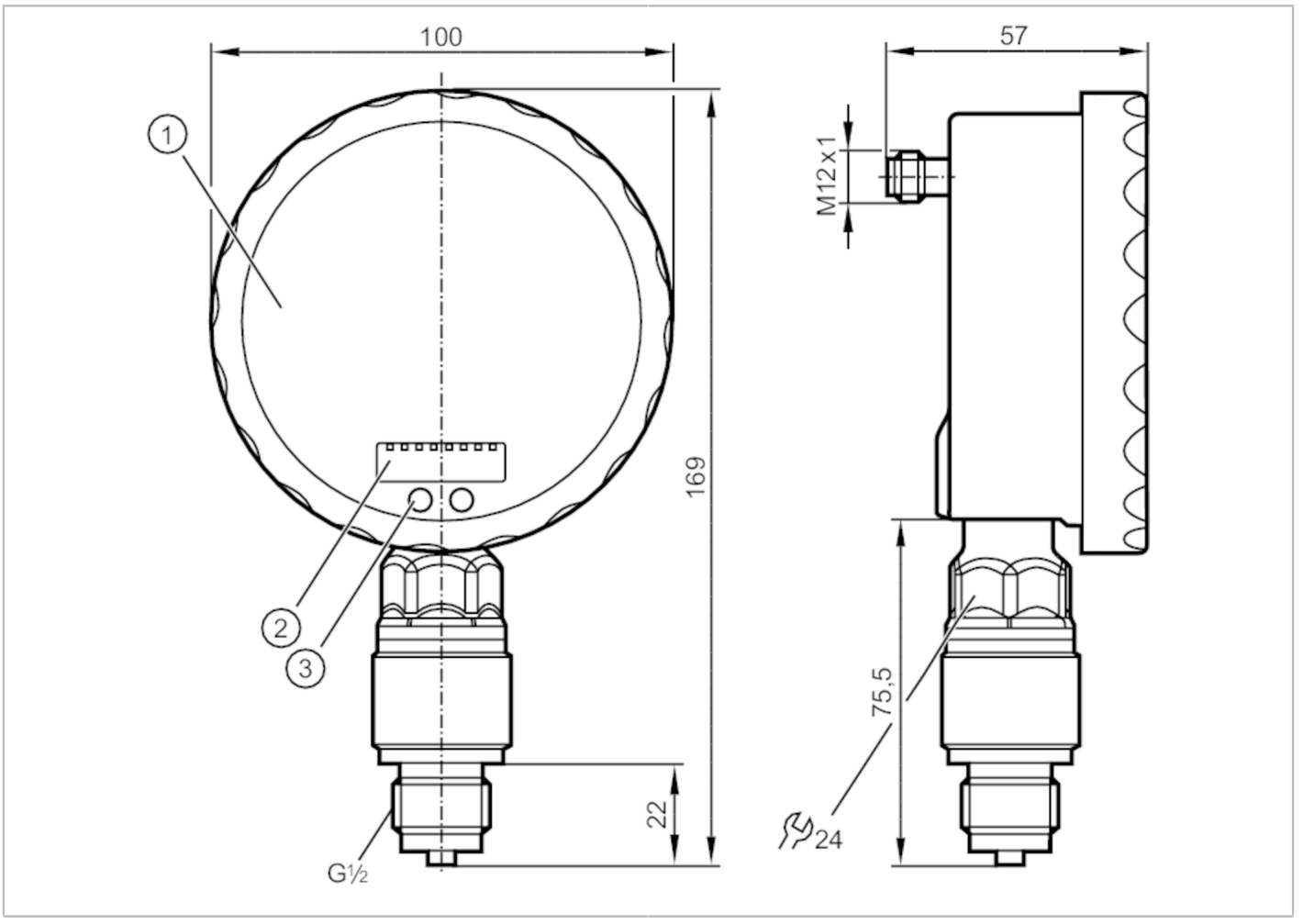

Produktmerkmale			
Ausgangssignal		Schaltsignal; Analogsignal; (konfigurierbar)	
Messbereich		0...100 bar	0...1449 psi
Prozessanschluss		Gewindeanschluss G 1/2 Außengewinde	
Einsatzbereich			
Besondere Eigenschaft		Vergoldete Kontakte	
Applikation		für den industriellen Einsatz; Sicherheitsmanometer (S) in Anlehnung an DIN EN 837-1	
Medien		Flüssige und gasförmige Medien	
Bedingt verwendbar für		Einsatz in gasförmigen Medien bei Drücken > 25 bar nur auf Anfrage	
Mediumtemperatur	[°C]	-25...80	
Min. Berstdruck		700 bar	9400 psi
Druckfestigkeit		300 bar	4350 psi
Druckart		Relativdruck	

PG2452

Drucksensor mit analoger Anzeige

PG-100-REB12-MFRKG/US/ /P

Elektrische Daten			
Betriebsspannung	[V]	18...32 DC	
Stromaufnahme	[mA]	< 70; (24 V)	
Min. Isolationswiderstand	[MΩ]	100; (500 V DC)	
Schutzklasse		III	
Verpolungsschutz		ja	
Bereitschaftsverzögerungszeit	[s]	6	
Watchdog integriert		ja	
Ein-/Ausgänge			
Anzahl der Ein- und Ausgänge		Anzahl der digitalen Ausgänge: 1; Anzahl der analogen Ausgänge: 1	
Ausgänge			
Gesamtzahl Ausgänge		2	
Ausgangssignal		Schaltsignal; Analogsignal; (konfigurierbar)	
Elektrische Ausführung		PNP/NPN	
Anzahl der digitalen Ausgänge		1	
Ausgangsfunktion		Schließer / Öffner; (parametrierbar)	
Max. Spannungsabfall Schaltausgang DC	[V]	2	
Dauerhafte Strombelastbarkeit des Schaltausgangs DC	[mA]	250	
Schaltfrequenz DC	[Hz]	75	
Anzahl der analogen Ausgänge		1	
Analogausgang Strom	[mA]	4...20, invertierbar; (skalierbar)	
Max. Bürde	[Ω]	(Ub - 10 V) / 20 mA	
Kurzschlussschutz		ja	
Ausführung Kurzschlussschutz		getaktet	
Überlastfest		ja	
Mess-/Einstellbereich			
Messbereich		0...100 bar	0...1449 psi
Schaltpunkt SP		0,4...160 bar	6...2322 psi
Rückschaltpunkt rP		0...159,6 bar	0...2316 psi
Analogstartpunkt		0...135 bar	0...1959 psi
Analogendpunkt		25...160 bar	363...2322 psi
In Schritten von		0,2 bar	3 psi
Genauigkeit / Abweichungen			
Schaltpunktgenauigkeit [% der Spanne]		< ± 0,5; (Turn down 1:1)	
Wiederholgenauigkeit [% der Spanne]		< ± 0,1; (bei Temperaturschwankungen < 10 K; Turn down 1:1)	
Kennlinienabweichung [% der Spanne]		< ± 0,25 (BFSL) / < ± 0,5 (LS); (Turn down 1:1; BFSL = Best Fit Straight Line (Kleinstwerteinstellung))	
Hystereseabweichung		< ± 0,25; (Turn down 1:1)	

PG2452

Drucksensor mit analoger Anzeige

PG-100-REB12-MFRKG/US/ /P

[% der Spanne]		
Langzeitstabilität [% der Spanne]		< ± 0,1; (Turn down 1:1; pro 6 Monate)
Temperaturkoeffizient Nullpunkt [% der Spanne / 10 K]		< ± 0,2; (0...70 °C)
Temperaturkoeffizient Spanne [% der Spanne / 10 K]		< ± 0,2; (0...70 °C)
Reaktionszeiten		
Ansprechzeit [ms]		< 9
Dämpfung Schaltausgang dAP [s]		0,01...30
Dämpfung Analogausgang dAA [s]		0,01...30
Sprungantwortzeit Analogausgang [ms]		28
Umgebungsbedingungen		
Umgebungstemperatur [°C]		-20...80
Lagertemperatur [°C]		-40...100
Schutzart		IP 67; IP 69K
Zulassungen / Prüfungen		
EMV	EN 61000-4-2 ESD	4 kV CD / 8 kV AD
	EN 61000-4-3 HF gestrahlt	10 V/m
	EN 61000-4-4 Burst	2 kV
	EN 61000-4-5 Surge	0,5/1 kV
	EN 61000-4-6 HF leitungsgebunden	10 V
Schockfestigkeit	DIN IEC 68-2-27	50 g (11 ms)
Vibrationsfestigkeit	DIN IEC 68-2-6	20 g (10...2000 Hz)
MTTF [Jahre]		100
Druckgeräterichtlinie		Gute Ingenieurpraxis; verwendbar für Medien der Fluidgruppe 2; Medien der Fluidgruppe 1 auf Anfrage
Mechanische Daten		
Gewicht [g]		609
Werkstoffe		1.4404 (Edelstahl / 316L); PA; FKM; PTFE; Sichtscheibe: Sicherheitsverbundglas 4 mm
Werkstoffe in Kontakt mit dem Medium		Al2O3 (Keramik); FKM; 1.4404 (Edelstahl / 316L)
Min. Druckzyklen		100 Millionen
Prozessanschluss		Gewindeanschluss G 1/2 Außengewinde
Drosselelement vorhanden		nein (nachrüstbar)

PG2452

Drucksensor mit analoger Anzeige

PG-100-REB12-MFRKG/US/ /P

Anzeigen / Bedienelemente

Anzeige	Anzeigeeinheit	2 x LED, grün
	Schaltzustand	LED, gelb
	Schaltpunkte	LED-Ring, rot
	Funktionsanzeige	alphanumerische Anzeige, rot 4-stellig
	Messwerte	Analoganzeige, 0...350° verdrehbar, Zeiger in stromlosem Zustand nicht sichtbar
	Messwerte	alphanumerische Anzeige, rot 4-stellig
Skala vorhanden	ja	
Erweiterter Anzeigebereich max.	160 bar	2322 psi

Bemerkungen

Bemerkungen	Schaltpunktgenauigkeit im erweiterten Anzeigebereich: 1,5 % der Spanne
Verpackungseinheit	1 Stück

Elektrischer Anschluss

Steckverbindung: 1 x M12; Kontakte: vergoldet



Anschluss

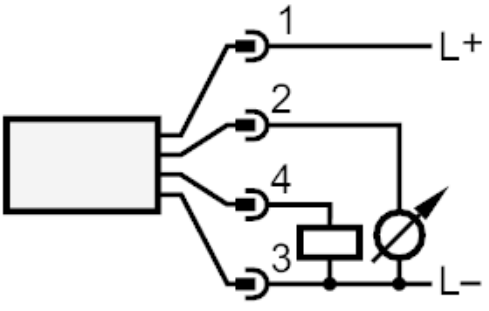

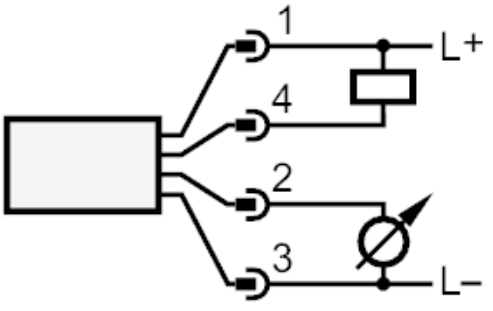

OUT1	Schaltausgang
OUT2	Analogausgang