# UT180021

## ULTRASCHALL-SENSOREN • ABSTANDSMESSEND

Sensor Ultraschall, Taster, M18x1 104lang, Sn: 100-800, 15-30V DC, 4-20mA, M12-Steckverbinder 5polig, IP67, Kunststoff, Teach-In, LED, Schallkeule axial



### MECHANISCHE EIGENSCHAFTEN

| | |
|---|---|
| Bauform | Zylinder, Gewinde |
| Durchmessererfassung | + |
| Gewindelänge | 65 mm |
| Gewindemaß metrisch | 18 |
| Gewindesteigung | 1 mm |
| Länge des Sensors | 104 mm |
| Schutzart (IP) | IP67 |
| Umgebungstemperatur | -20 °C ... 70 °C |
| Werkstoff des Gehäuse Details | PBT |
| Werkstoff des Gehäuses | Kunststoff |

### ELEKTRISCHE EIGENSCHAFTEN

| | |
|---|---|
| Abstandsmessende Sensoren | + |
| Ansprechzeit | 100 ms |
| Ausführung des Analogausgangs | 4 mA ... 20 mA |
| Ausführung des elektrischen Anschlusses | Steckverbinder M12 |
| Betriebsspannung | 15 V ... 30 V |
| Einstellbarer Messbereich | + |
| Einstellung über Teach-In | + |
| Einstellverfahren | Teach-In |
| Füllstandsmessung | + |
| Kurzschlussfest | + |
| Leerlaufstrom | 30 mA |
| Messbereich Länge | 100 mm ... 800 mm |
| Mit LED Anzeige (Ausrichthilfe) | + |
| Mit LED Anzeige (Messbereich) | + |
| Mit LED-Anzeige | + |
| Polzahl | 5 |
| Relative Wiederholgenauigkeit | 0.2 % |
| Schallaustritt | axial |
| Schutzklasse | III |
| Spannungsart | DC |
| Synchronisation möglich | - |

## ELEKTRISCHE EIGENSCHAFTEN

| | |
|---|---|
| Trägerfrequenz | 300 kHz |
| Verpolungssicher | + |

## OPTISCHE EIGENSCHAFTEN

| | |
|---|---|
| Auflösung | 0.25 mm |
| Hohe Auflösung | + |
| Öffnungswinkel | 8 ° |

## SONSTIGE EIGENSCHAFTEN

| | |
|---|---|
| Niveauabfrage | + |
| Relative Linearitätsabweichung | 0.5 % |
| Schlaufenregelung | + |

### Weiteres

| | |
|---|---|
| Verpackungsmaße | 77.0mm x 25.0mm x 123.0mm |
| Versandgewicht | 0.06kg |
| Warennummer | 85365019 |

### Klassifizierung

| | |
|---|---|
| ipf Produktgruppe | 259 |
| eClass 8.0 | 27270804 |
| eClass 9.0 | 27270804 |
| eClass 9.1 | 27270804 |
| ETIM-5.0 | EC001846 |
| ETIM-6.0 | EC001846 |
| ETIM-7.0 | EC001846 |

### Anschluss

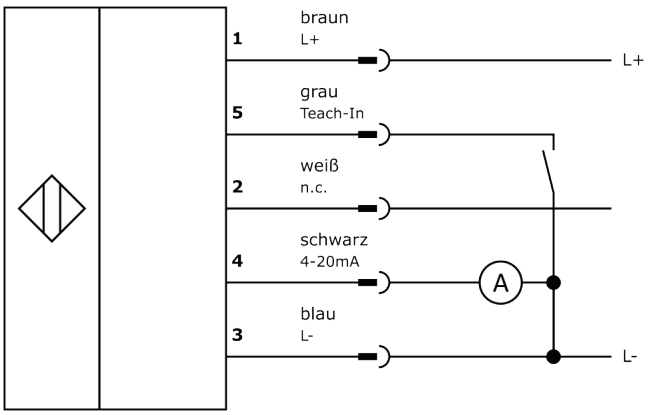

## Massbild

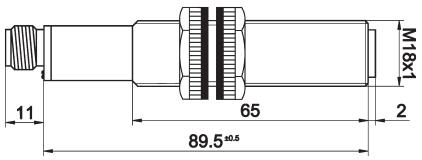


## Einbau

Einbau / Installation darf nur durch eine Elektrofachkraft erfolgen!

## Entsorgung

## Sicherheitshinweise

Bitte vergewissern Sie sich vor Inbetriebnahme, dass alle ggf. in der Produktdokumentation aufgeführten Sicherheitshinweise beachtet wurden.
Bei direkter Auswirkung auf die Personensicherheit ist die Anwendung dieser Produkte untersagt.
LED-Lichtsysteme können sehr intensive Strahlung erzeugen, die bei unsachgemäßer Verwendung ggf. die Augen schädigen kann. Für Schäden, die durch unsachgemäßen Gebrauch oder Anschluss entstehen, kann der Hersteller nicht verantwortlich gemacht werden.