IB090175

INDUKTIVE SENSOREN • NORM-SCHALTABSTAND

Sensor Induktiv, 49x8x8mm, bündig, Sn: 2, 10-30V DC, PNP NO, M8-Steckverbinder 3polig, IP67, Messing vernickelt



MECHANISCHE EIGENSCHAFTEN

Bauform	Quader
Beschichtung Gehäuse	vernickelt
Breite des Sensors	8 mm
Druckfest	-
Höhe des Sensors	49 mm
Kabelzuführung	axial
Länge des Sensors	8 mm
Max. Anzugsmoment	1 Nm
Mechanische Einbaubedingung für Sensor	bündig
Schutzart (IP)	IP67
Umgebungstemperatur	-25 °C ... 75 °C
Werkstoff der aktiven Fläche des Sensors	PBT
Werkstoff des Gehäuses	Messing

ELEKTRISCHE EIGENSCHAFTEN

Ausführung der Schaltfunktion	Schließer
Ausführung des elektrischen Anschlusses	Steckverbinder M8
Ausführung des Schaltausgangs	PNP
Bemessungsschaltstrom	200 mA
Betriebsspannung	10 V ... 30 V
Geeignet für Sicherheitsfunktionen	-
Hysterese	20 %
Kaskadierbar	-
Kurzschlussfest	+
Leerlaufstrom	12 mA
Mit LED-Anzeige	+
Polzahl	3
Schaltabstand	2 mm
Schaltfrequenz	5000 Hz
Spannungsabfall	2 V
Spannungsart	DC
Verpolungssicher	+

Weiteres

Verpackungsmaße	100mm x 17.0mm x 120mm
Versandgewicht	0.02kg
Warennummer	85365019

Klassifizierung

ipf Produktgruppe	215
eClass 8.0	27270101
eClass 9.0	27270101
eClass 9.1	27270101
ETIM-5.0	EC002714
ETIM-6.0	EC002714
ETIM-7.0	EC002714

Anschluss

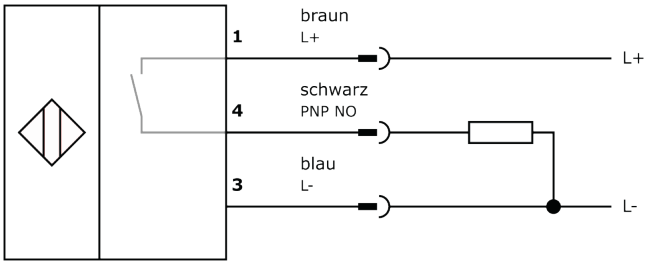

Massbild

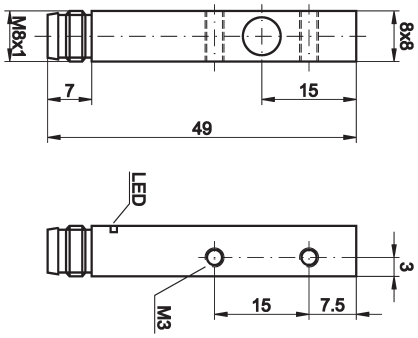

Einbau

Einbau / Installation darf nur durch eine Elektrofachkraft erfolgen!

Entsorgung

Sicherheitshinweise

Bitte vergewissern Sie sich vor Inbetriebnahme, dass alle ggf. in der Produktdokumentation aufgeführten Sicherheitshinweise beachtet wurden.
Bei direkter Auswirkung auf die Personensicherheit ist die Anwendung dieser Produkte untersagt.
LED-Lichtsysteme können sehr intensive Strahlung erzeugen, die bei unsachgemäßer Verwendung ggf. die Augen schädigen kann. Für Schäden, die durch unsachgemäßen Gebrauch oder Anschluss entstehen, kann der Hersteller nicht verantwortlich gemacht werden.