# Datenblatt - BNS 260-02/01Z-ST-R

Sicherheits-Sensoren / BNS 260

☒ Vorzugstyp




(Die Abbildung kann vom Original abweichen!)

- Kunststoffgehäuse
- kleine Bauform
- verdeckter Einbau möglich
- 26 mm x 36 mm x 13 mm
- hohe Lebensdauer
- kein mechanischer Verschleiß
- unempfindlich gegen seitlichen Versatz
- unempfindlich gegen Verschmutzung
- Steckverbinder 8 mm, 6-polig, Rastverriegelung

## Bestelldaten

| | |
|---|---|
| Produkt-Typbezeichnung | BNS 260-02/01Z-ST-R |
| Artikelnummer | 101184362 |
| EAN Code | 4030661321592 |
| eCl@ss | 27-27-24-02 |

## Zulassung

| | |
|---|---|
| Zulassung | DGUV<br>USA/CAN<br>EAC |

## Sicherheitsbetrachtung

| | |
|---|---|
| Vorschriften | EN ISO 13849-1 |
| $B_{10d}$ Öffner (NC) | 25.000.000 |
| - Hinweis | bei max. 20% Kontaktlast |
| Gebrauchsdauer | 20 Jahre |
| Hinweis | $MTTF_d = \frac{B_{10d}}{0,1 \times n_{op}}$<br>$n_{op} = \frac{d_{op} \times h_{op} \times 3600\ s/h}{t_{cycle}}$ |

## Allgemeine Daten

| | |
|---|---|
| Produkt-Name | BNS 260 |
| Vorschriften | IEC 60947-5-3, BG-GS-ET-14 |

| | |
|---|---|
| Richtlinienkonformität (J/N) CE | Ja |
| Werkstoffe | |
| - Werkstoff des Gehäuses | Kunststoff, glasfaserverstärkter Thermoplast |
| Gewicht | 18 g |
| Codierung vorhanden (J/N) | Ja |
| Überwachungsfunktion nachgeschalteter Geräte vorhanden (J/N) | Nein |
| Voraussetzung Auswerteeinheit | |
| Empfohlene Auswertung | |
| Empfohlene Betätiger | BPS 260 |

## Mechanische Daten

| | |
|---|---|
| Ausführung des elektrischen Anschlusses | Steckverbinder 8 mm, 6-polig, Rastverriegelung |
| mechanische Einbaubedingungen | quasibündig |
| Aktive Fläche | |
| gesicherter Schaltabstand EIN $S_{ao}$ | 5 mm |
| gesicherter Schaltabstand AUS $S_{ar}$ | 15 mm |
| Hinweis | **Axialer Versatz**<br>Sicherheits-Sensor und Betätiger tolerieren einen horizontalen und vertikalen Versatz zueinander. Der mögliche Versatz ist abhängig vom Abstand der aktiven Flächen von Sensor und Betätiger. Innerhalb des Toleranzbereiches ist der Sensor aktiv geschaltet. |
| Art der Betätigung | Magnet |
| Bewegungsrichtung | frontal zur aktiven Fläche |
| Schockfestigkeit | 30 g / 11 ms |
| Schwingungsfestigkeit | 10 … 55 Hz, Amplitude 1 mm |
| Türanschlag | rechts |

## Umgebungsbedingungen

| | |
|---|---|
| Umgebungstemperatur | |
| - min. Umgebungstemperatur | −25 °C |
| - max. Umgebungstemperatur | +70 °C |
| Lager- und Transporttemperatur | |
| - min. Lager- und Transporttemperatur | −25 °C |
| - max. Lager- und Transporttemperatur | +70 °C |
| Schutzart | IP67 |

## Elektrische Daten

| | |
|---|---|
| Integrierte Auswerteeinheit vorhanden (J/N) | Nein |
| Quer-/ Kurzschlusserkennung möglich (J/N) | Ja |
| Spannungsart | VDC |
| Schaltfrequenz | max. 5 Hz |
| Schaltspannung | max. 30 VDC |
| Schaltstrom | max. 400 mA |
| Schaltleistung | max. 10 VA |

## Ausgänge

| | |
|---|---|
| Ausführung des Schaltausgangs | |
| Anzahl der Schließer | 0 St. |
| Anzahl der Öffner | 3 St. |
| Ausführung des Ausgangssignal-Schaltgerätes | |

## Elektrische Daten - Sicherheitsausgänge

| | |
|---|---|
| Anzahl der sicheren Halbleiter-Ausgänge | 0 St. |
| Anzahl der sicheren kontaktbehafteten Ausgänge | 0 St. |

## Elektrische Daten - Diagnoseausgang

| | |
|---|---|
| Anzahl der Halbleiter-Ausgänge mit Meldefunktion | 0 St. |
| Anzahl der kontaktbehafteten Ausgänge mit Meldefunktion | 0 St. |

## LED-Zustandsanzeige

| | |
|---|---|
| LED-Zustandsanzeige (J/N) | Nein |

## ATEX

| | |
|---|---|
| Explosionsschutz-Kategorie für Gas | keine |
| Explosionsschutz-Kategorie für Staub | keine |

## Abmessungen

| | |
|---|---|
| Abmessungen des Sensors | |
| - Breite des Sensors | 26 mm |
| - Höhe des Sensors | 36 mm |
| - Länge des Sensors | 13 mm |

## Hinweis

Darstellung der Kontaktsymbole bei geschlossener Schutzeinrichtung.
Die Kontaktbelegungen bei den Ausführungen mit oder ohne LED sind identisch.
Pinbelegung der Versionen mit integriertem Stecker in Klammern gekennzeichnet.
Der Kontakt S21-S22 und S11-S12 muss in den Sicherheitskreis eingebunden werden.

## Lieferumfang

Die Betätiger sind nicht im Lieferumfang enthalten.

## Zeichenlegende

**Anfahrkurve**
Die Anfahrkurve ist auch für den Betätiger BNS 260-2 gültig, der 90° nach oben gedreht angefahren wird.

## Kontaktbild

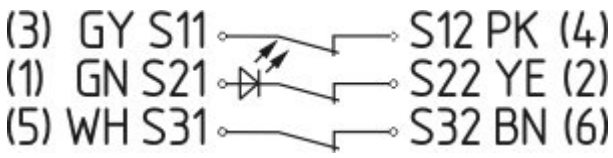


Hinweis zum Kontaktbild
zwangsöffnender Öffnerkontakt
betätigt
unbetätigt


Schließerkontakt
Öffnerkontakt

## Typenschlüssel

BNS 260-(1)(2)Z(3)-(4)-(5)

| | |
|---|---|
| **(1)** | |
| **11** | 1 Schließer (NO) / 1 Öffner (NC) |
| **02** | 2 Öffner (NC) |
| **(2)** | |
| *ohne* | ohne Diagnoseausgang |
| **/01** | 1 Öffner (NC) |
| **(3)** | |
| *ohne* | ohne LED-Zustandsanzeige |
| **G** | mit LED-Zustandsanzeige |
| **(4)** | |
| *ohne* | Anschlussleitung |
| **ST** | mit Stecker |
| **(5)** | |
| **L** | links angeschlagene Tür |
| **R** | rechts angeschlagene Tür |

## Dokumente

**Betriebsanleitung und Konformitätserklärung** (pt) 331 kB, 24.10.2018
Code: mrl_bns260_pt

**Betriebsanleitung und Konformitätserklärung** (cs) 365 kB, 25.10.2018
Code: mrl_bns260_cs

**Betriebsanleitung und Konformitätserklärung** (fr) 331 kB, 24.10.2018
Code: mrl_bns260_fr

**Betriebsanleitung und Konformitätserklärung** (de) 290 kB, 01.10.2018
Code: mrl_bns260_de

**Betriebsanleitung und Konformitätserklärung** (it) 321 kB, 24.10.2018
Code: mrl_bns260_it

**Betriebsanleitung und Konformitätserklärung** (nl) 329 kB, 23.10.2018
Code: mrl_bns260_nl

**Betriebsanleitung und Konformitätserklärung** (pl) 365 kB, 25.10.2018
Code: mrl_bns260_pl

**Betriebsanleitung und Konformitätserklärung** (sv) 442 kB, 25.10.2018
Code: mrl_bns260_sv

**Betriebsanleitung und Konformitätserklärung** (jp) 398 kB, 24.09.2018
Code: mrl_bns260_jp

**Betriebsanleitung und Konformitätserklärung** (en) 330 kB, 01.10.2018
Code: mrl_bns260_en

**Betriebsanleitung und Konformitätserklärung** (es) 329 kB, 24.10.2018
Code: mrl_bns260_es

**Betriebsanleitung und Konformitätserklärung** (da) 343 kB, 25.10.2018
Code: mrl_bns260_da

**EAC Zertifikat** (ru) 782 kB, 05.10.2015
Code: q_6044p17_ru

## Abbildungen

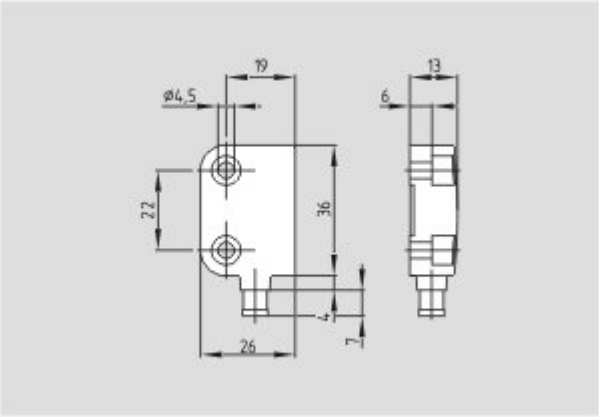

Maßzeichnung (Grundgerät)

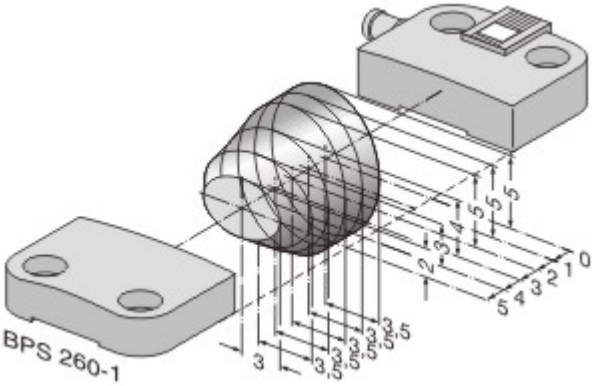

Kennliniendiagramm

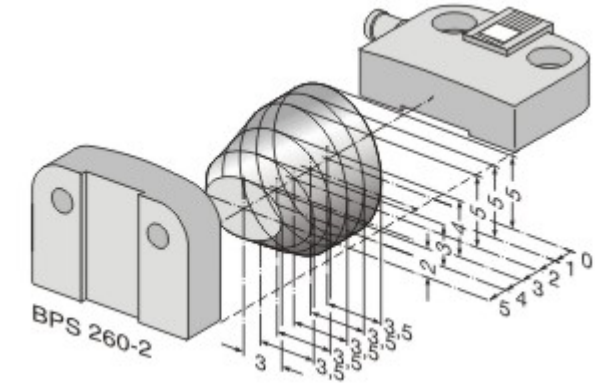

Kennliniendiagramm

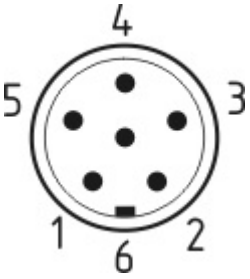

Polbild

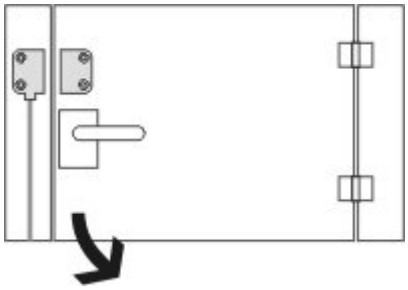
Clipart

## Systemkomponenten

### Betätiger

**101184395 - BPS 260-1**

• Betätiger und Sensor auf einer Befestigungsebene

**101184396 - BPS 260-2**

• Betätiger 90° versetzt zum Sensor befestigt

### Zubehör



**101184643 - DISTANZSTUECK BNS 260**

für die Montage des Sicherheits-Sensors und Betätigers auf ferromagnetischem Material