"Schutzvermerk nach DIN ISO 16016 beachten" "Please pay attention to copyright note DIN ISO 16016"

✱ = Mass durch Formkonizität nach unten verringert. Freimaß-Toleranz nach DIN 16901-130/
Dimension reduced at bottom due to conical form. Tolerances to DIN 16901-130.

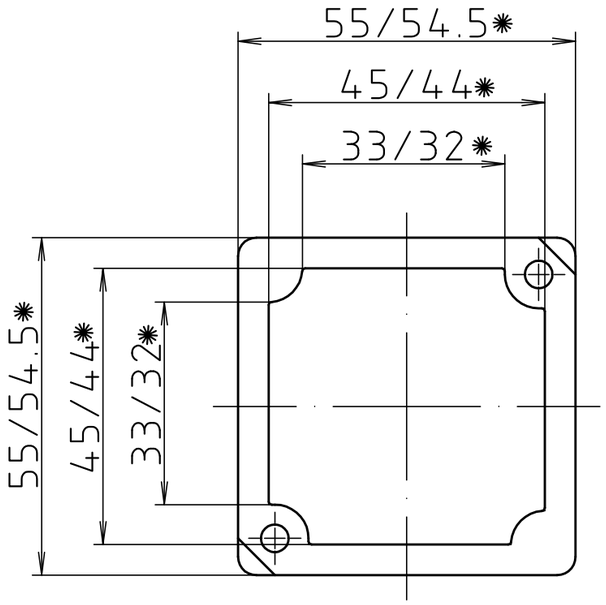

Deckel/
lid

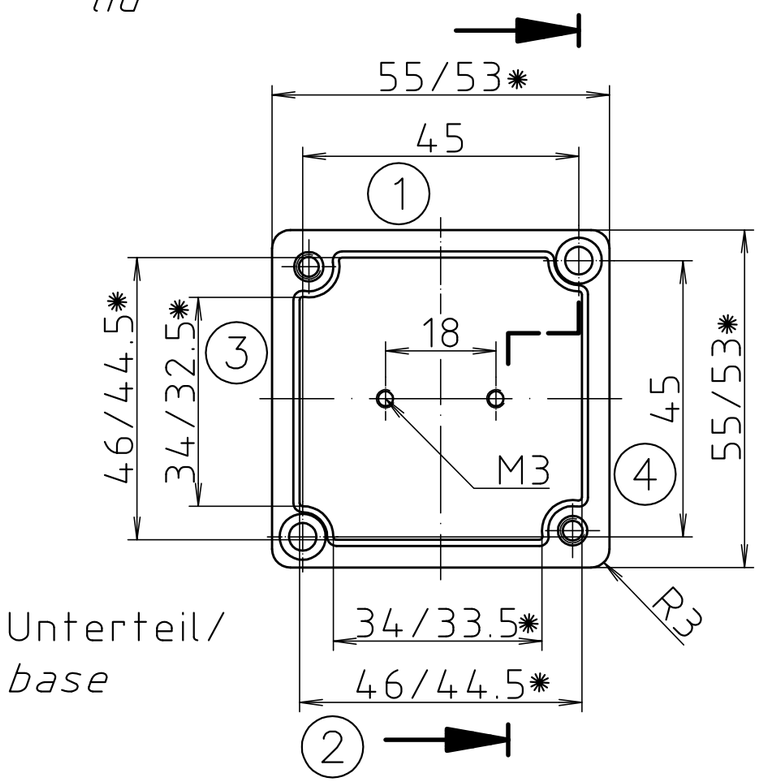

Unterteil/
base

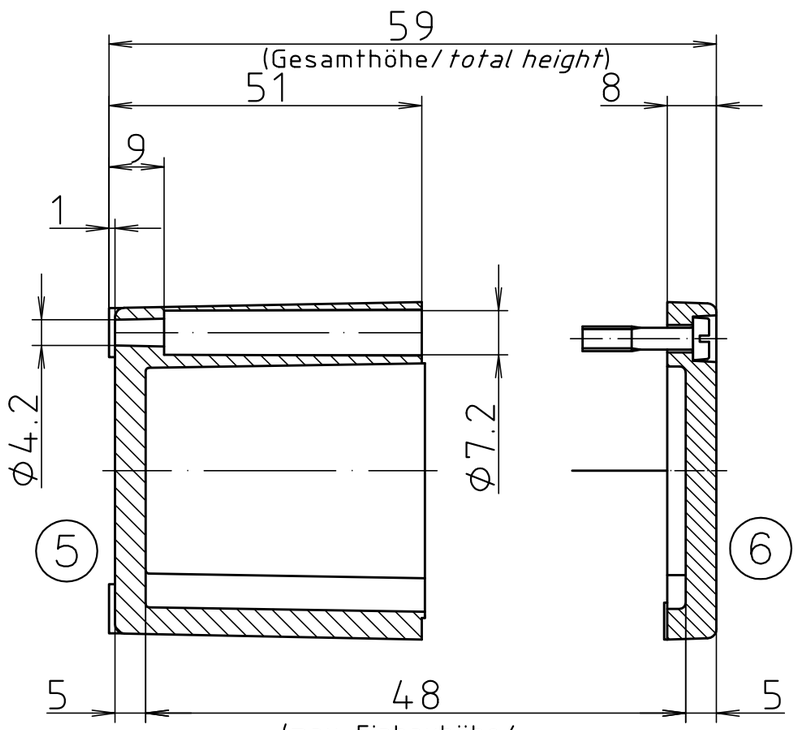

Maßstab/ *Scale:* 1:1

Zeichnungs-Nr. / *Drawing-No.:*
3K 0323.003.01

Artikel / *Article:*
P323 / 2 0606 06
Katalogzeichnung/
Catalogue drawing

Ä.Nr/ *Alt-No.:*	Datum/ *Date:*
–	–

BOPLA
A Phoenix Mecano Company

DISK: 2 401 758
Datum/*Date:* 29.03.2004 NK