Originalformat A3

Gewindemuffe-IEC ; M16X1,5 ; AL
srew socket -IEC

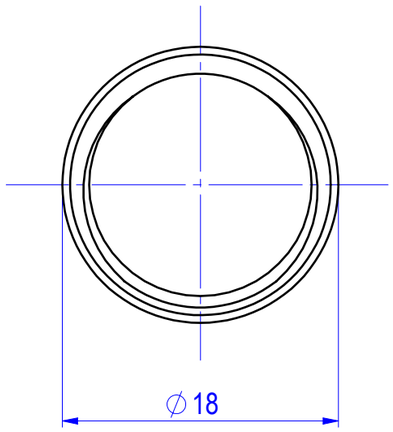

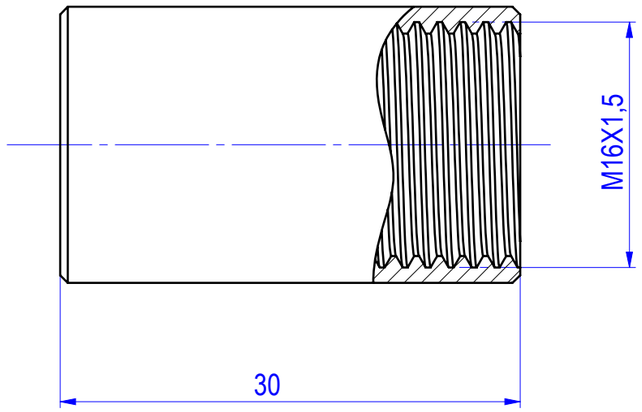

Werkstoff: material:	Aluminium 3.3206 EN AW-6060 T66
Oberfläche: surface:	blank bare
theor. Gewicht: theor. weight:	ca. 5,7 gr/St. app. 5,7 gr./ea.

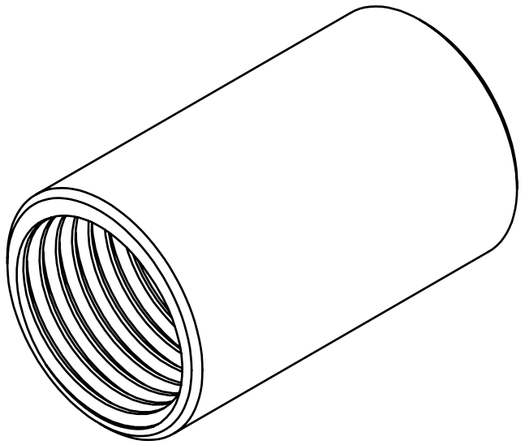

zur geschraubten, geraden Stoßstellenverbindung von zwei Gewinderohren-IEC
for screwed, straight joint connecting of two threaded pipes IEC

zur Verbindung von Gewinderohr-IEC und Gewindebogen-IEC
for connecting threaded pipe IEC and thread bow IEC

		Alle Maßangaben in [mm] / All dimensions in [mm]	Maßstab / Scale 2.5:1
geprüft / approved:		Benennung	Gewindemuffe-IEC, Aluminium, M16X1,5
Name	Datum/Date		
joerg-adams	02.09.2019	Title	screw socket-IEC, aluminium, M16X1,5
gezeichnet / drawn by:		Modellnummer / Model no.	CAD-ID
Name	Datum/Date	HIEGM 16	175080
andrea-mohr	19.01.2016		
Technische Änderungen vorbehalten / Subject to technical alteration			NX-Norm

NIEDAX GROUP®

Fintech GmbH, Asbacherstraße 141
D-53545 Linz / Rhein
www.fintech-gruppe.de

No part of this document may be reproduced or transmitted in any form or by any means, electronic or mechanical, for any purpose, without the express written permission of the Niedax, Kleinhuis, Rico or Fintech company.

Für dieses Dokument behalten wir uns alle Urheberrechte vor. Es darf nur für den von uns bestimmten Zweck benutzt und ohne unsere vorherige schriftliche Genehmigung weder vervielfältigt noch Dritten zugänglich gemacht werden. Zuwiderhandlungen verpflichten zum Schadenersatz.