IO080176

Induktive Sensoren ● Vollmetall-Gehäuse

Sensor Induktiv, Ganzstahl, M8x1 60lang, nicht bündig, Sn: 6, 10-30V DC, -25-85°C, PNP NO, IO-Link, M8-Steckverbinder 3polig, IP69K, VA, Faktor 1



Induktive Näherungsschalter sind berührungslos arbeitende Sensoren. Sie erfassen sämtliche leitfähige Metalle, unabhängig davon, ob sie sich bewegen oder nicht. Der erreichbare Schaltabstand der Geräte ist dabei vom Objektmaterial und dessen Abmessungen abhängig. Die vibrationsunempfindlichen Sensoren können seitlich oder frontal angefahren werden. Induktive Näherungsschalter werden zur Anwesenheitsabfrage (z. B. Warenguträger), Positionierung (z.B. Ofenklappen), Zählung (z.B. Muttern / Schrauben), Drehzahlabfrage (z.B. an Zahnrädern), an Fördersystemen (z.B. Schlauchzuführungen) oder Abstandsmessungen (z.B. Einpresskontrolle) von metallischen Objekten eingesetzt.

Elektrische Eigenschaften

Anzeige	LED-Anzeige
Ausführung der Schaltfunktion	Schließer
Ausführung des elektrischen Anschlusses	Steckverbinder M8
Ausführung des Schaltausgangs	PNP
Bemessungsschaltstrom	200 mA
Bereitschaftsverzögerung	10 ms
Betriebsspannung (DC)	10 - 30 V
IO-Link-fähig	Ja
Korrekturfaktor (Alu)	1
Korrekturfaktor (Cu)	0,8
Korrekturfaktor (Ms)	1,35
Korrekturfaktor (St37)	1
Korrekturfaktor (V2A: 1mm)	0,3
Korrekturfaktor (V2A: 2mm)	0,8
Kurzschlussfest	Ja
Leerlaufstrom	10 mA
Max. Leitungslänge	300 m
Normmessplatte	18x18x1 mm
Polzahl	3
Relative Hysterese	20 %
Relative Wiederholgenauigkeit	5 %
Restwelligkeit	20 %
Schaltabstand	6 mm
Schaltfrequenz	700 Hz
Spannungsabfall	2 V
Verpolungssicher	Ja

Mechanische Eigenschaften

Anzugsdrehmoment	8 Nm
Ausrichtung der Kabeleinführung	axial
Bauform	Zylinder, Gewinde
Druckfestigkeit	100 bar
Gewindelänge	41 mm
Gewindemaß metrisch	8
Gewindesteigung	1 mm
Kabelzuführung	axial
Länge des Sensors	60 mm
Materialstärke	0,25 mm

Sonstige Eigenschaften

IO-Link-Version	V1.0.1
Metallische Sensorfläche	Ja
Öle und Kühlschmiermittel	Ja
Raue Umgebungsbedingungen	Ja
Temperaturbereich	70 ... 100°C

Klassifizierung

eClass 7.0	27270101
eClass 7.1	27270101
eClass 8.0	27270101
eClass 9.0	27270101
eClass 9.1	27270101
ETIM 8	EC002714 Induktiver Näherungsschalter

Weiteres

IPF Produktgruppe	205 Induktive Sensoren (Pro)
Verpackungsmaße	123 x 77 x 25 mm
Bruttogewicht	40 g
Zolltarifnummer	85365019
WEEE-Nummer	40951076

Massbild

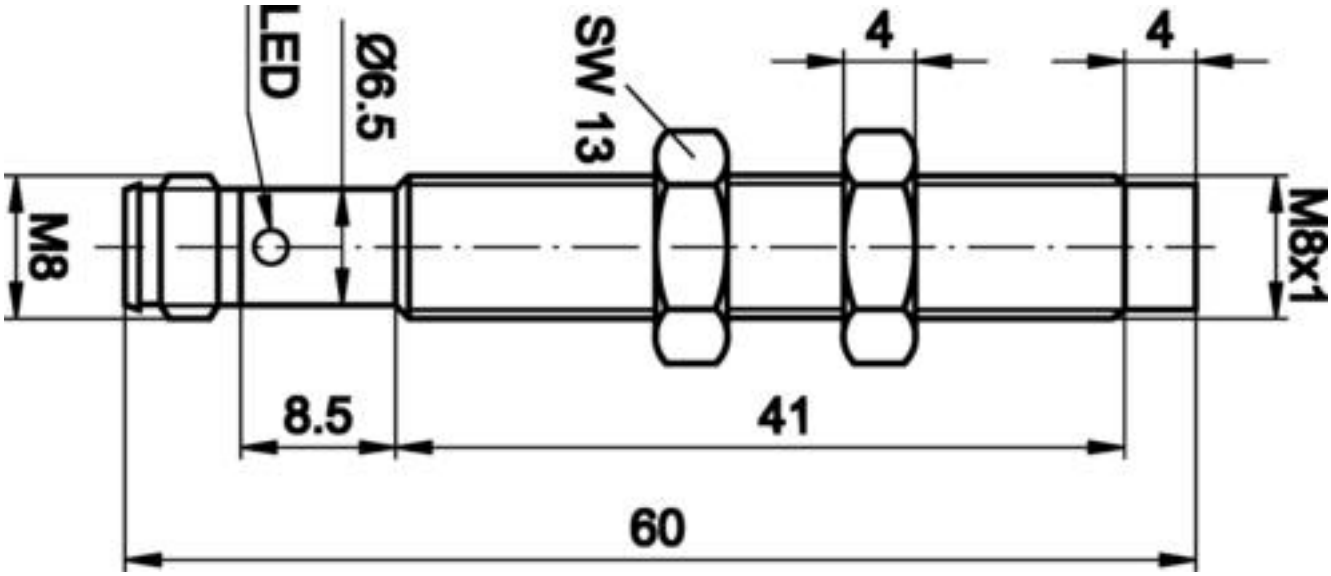

Anschlussbild

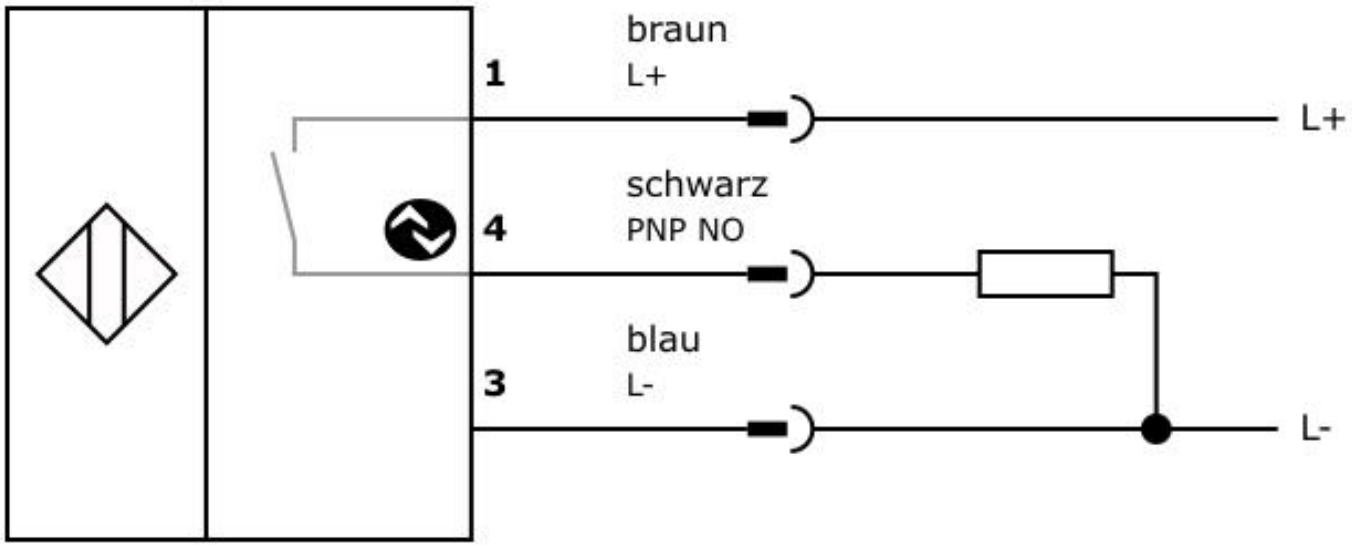

Einbau

Einbau / Installation darf nur durch eine Elektro-fachkraft erfolgen!

Entsorgung

Sicherheitshinweise
Bitte vergewissern Sie sich vor Inbetriebnahme, dass alle ggf. in der Produktdokumentation aufgeführten Sicherheitshinweise beachtet wurden.

Bei direkter Auswirkung auf die Personensicherheit ist die Anwendung dieser Produkte untersagt.

Passendes Anschluss- und Montagezubehör finden Sie auf unserer Homepage: www.ipf.de.

Die zum Betrieb Ihres Gerätes ggf. erforderliche Software, Treiber oder IODD-Dateien können Sie kostenlos auf unserer Homepage herunterladen: www.ipf.de