IN160175

Induktive Sensoren ● Norm-Schaltabstand

Sensor Induktiv, 28x10x16mm, nicht bündig, Sn: 4, 10-30V DC, PNP NO, M8-Steckverbinder 3polig, IP67, PA 6 (Kunststoff)



Induktive Näherungsschalter sind berührungslos arbeitende Sensoren. Sie erfassen sämtliche leitfähige Metalle, unabhängig davon, ob sie sich bewegen oder nicht. Der erreichbare Schaltabstand der Geräte ist dabei vom Objektmaterial und dessen Abmessungen abhängig. Die vibrationsunempfindlichen Sensoren können seitlich oder frontal angefahren werden. Induktive Näherungsschalter werden zur Anwesenheitsabfrage (z. B. Warengutträger), Positionierung (z.B. Ofenklappen), Zählung (z.B. Muttern / Schrauben), Drehzahlabfrage (z.B. an Zahnrädern), an Fördersystemen (z.B. Schlauchzuführungen) oder Abstandsmessungen (z.B. Einpresskontrolle) von metallischen Objekten eingesetzt.

Elektrische Eigenschaften

Anzeige	LED-Anzeige
Ausführung der Schaltfunktion	Schließer
Ausführung des elektrischen Anschlusses	Steckverbinder M8
Ausführung des Schaltausgangs	PNP
Bemessungsschaltstrom	200 mA
Betriebsspannung (DC)	10 - 30 V
Kurzschlussfest	Ja
Leerlaufstrom	13 mA
Polzahl	3
Relative Hysterese	15 %
Schaltabstand	4 mm
Schaltfrequenz	800 Hz
Spannungsabfall	2,4 V
Verpolungssicher	Ja

Mechanische Eigenschaften

Bauform	Quader
Breite des Sensors	16 mm
Höhe des Sensors	28 mm
Kabelzuführung	axial
Länge des Sensors	10,4 mm
Mechanische Einbaubedingung für Sensor	nicht bündig
Schutzart (IP)	IP67
Umgebungstemperatur	-25 - 70 °C
Werkstoff der aktiven Fläche des Sensors	PA 6 (Kunststoff)
Werkstoff des Gehäuses	PA 6 (Kunststoff)

Sonstige Eigenschaften

Temperaturbereich	-25 … 70°C

Klassifizierung

eClass 7.0	27270101
eClass 7.1	27270101
eClass 8.0	27270101
eClass 9.0	27270101
eClass 9.1	27270101
ETIM 8	EC002714 Induktiver Näherungsschalter

Weiteres

IPF Produktgruppe	215 Induktive Sensoren (quaderförmig)
Verpackungsmaße	120 x 100 x 17 mm
Bruttogewicht	9 g
Zolltarifnummer	85365019
WEEE-Nummer	40951076
OzDS-konform	Ja
POP-konform	Ja

Massbild

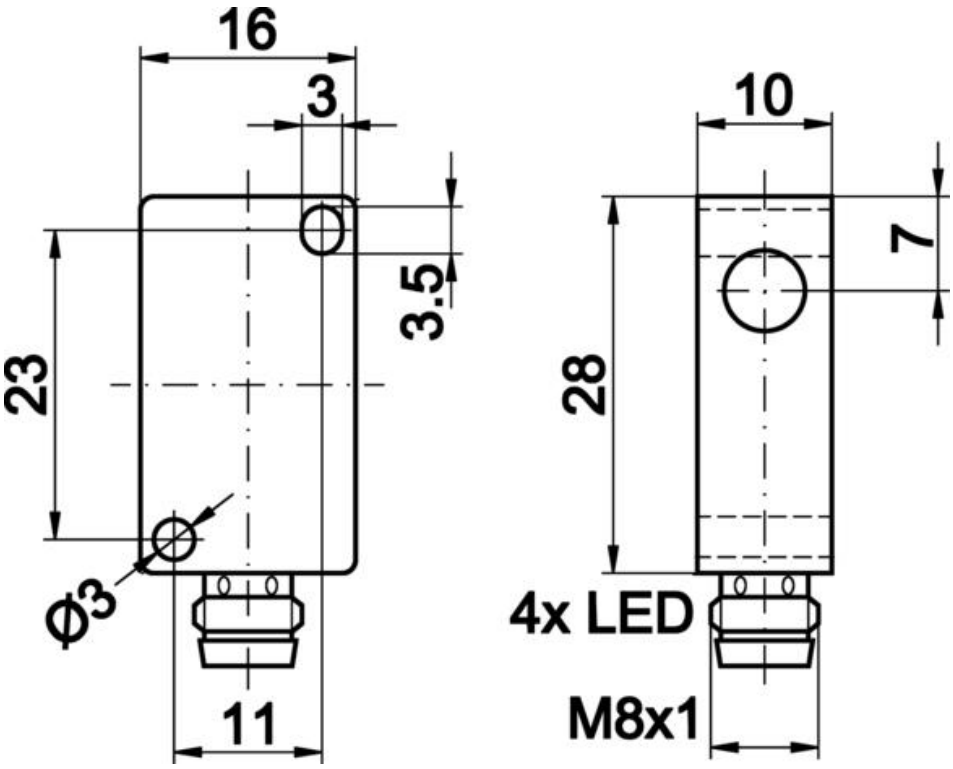

Anschlussbild

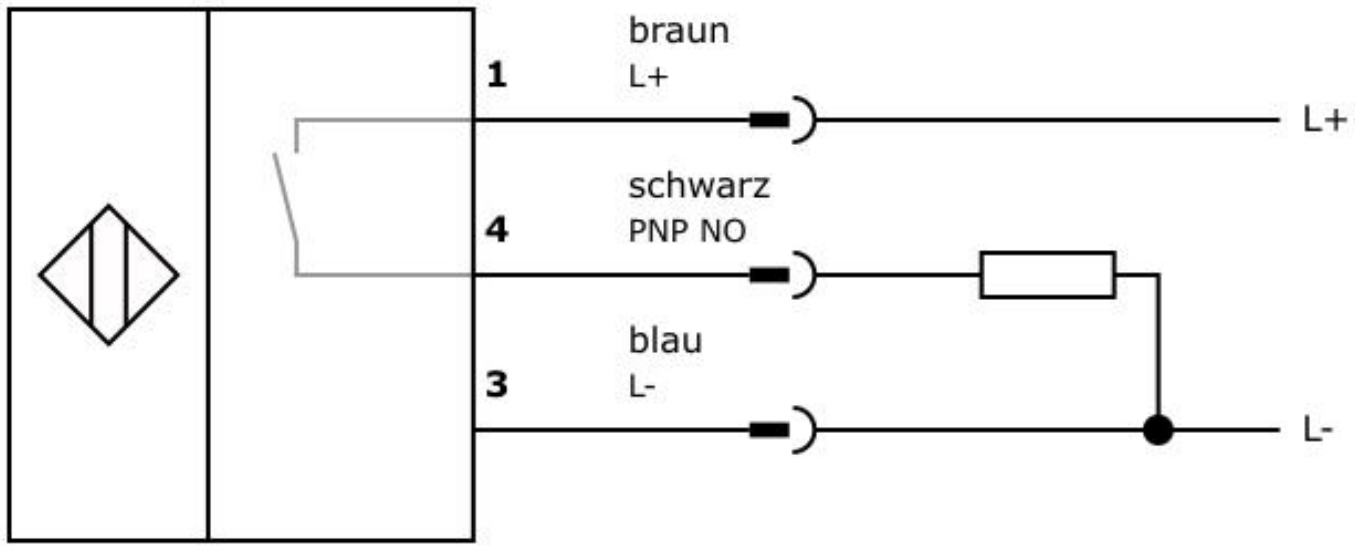

Einbau

Einbau / Installation darf nur durch eine Elektro-fachkraft erfolgen!

Entsorgung

Sicherheitshinweise

Bitte vergewissern Sie sich vor Inbetriebnahme, dass alle ggf. in der Produktdokumentation aufgeführten Sicherheitshinweise beachtet wurden.

Bei direkter Auswirkung auf die Personensicherheit ist die Anwendung dieser Produkte untersagt.

Passendes Anschluss- und Montagezubehör finden Sie auf unserer Homepage: www.ipf.de.