BTU 200M…, BTU 300M… — Universelles Montagesystem

de 02-2014/08 50117995





- Universelle Sensor-Befestigung an Rundstangen Ø 10mm, Ø 12mm oder Ø 14mm
- Präzises Ausrichten des Sensors durch 2-stufige Montage
- Ausrichten in allen 3 Ebenen
- Kompaktes Design
- Stabile Metallausführung
- Schnelle Installation durch vormontierte Baugruppe

Maßzeichnung

BTU 200M…

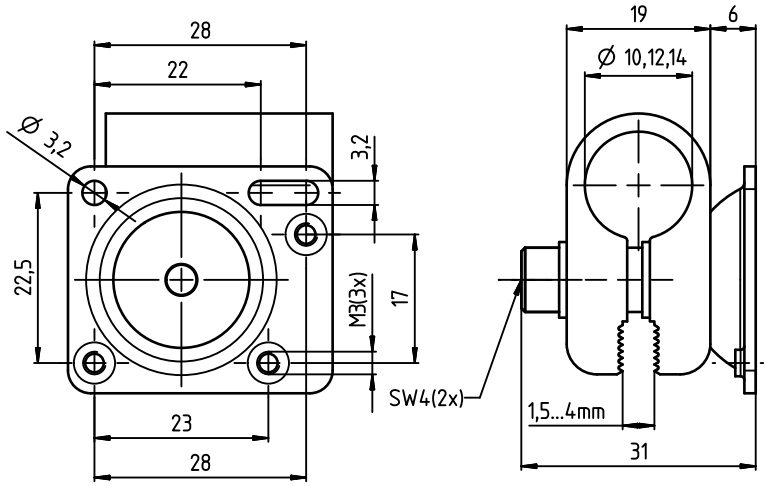

BTU 300M…

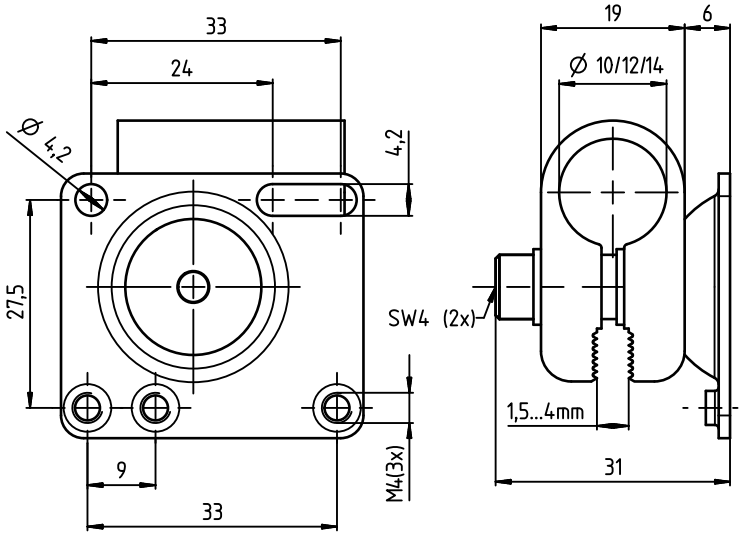

Anzugsmomente:

Klemmschrauben M5 < 2,8Nm !

Sensor-Befestigung M4 < 1,4Nm !

Sensor-Befestigung M3 < 0,9Nm !

Änderungen vorbehalten • DS_AccessoryBTU_de_50117995.fm

Technische Daten

	BTU 200M...	BTU 300M...
Allgemeine Daten		
Montage an Rundstange	Ø 10mm Ø 12mm Ø 14mm	Ø 10mm Ø 12mm Ø 14mm
Passend für Sensoren	Baureihe 3B Baureihe 5 Baureihe 18 Baureihe 25B Baureihe 28 Baureihe 55	Baureihe 8 Baureihe 9 Baureihe 46B
Mechanische Daten		
Material	Klemmstück: Aluminium Druckguss Sensoraufnahme: Stahl, verzinkt	
Anzugsmomente [1]	Klemmschrauben M5 (SW 4): max. 2,8Nm Sensor-Befestigung M4 (SW 3): max. 1,4Nm Sensor-Befestigung M3 (SW 2,5): max. 0,9Nm	

1) Schraube montiert mit Unterlegscheibe

Montage

1. Montageort an der Rundstange wählen und Befestigungsteil klemmen.
2. Sensor exakt ausrichten und fixieren.

Bestellhinweise

Sensor Baureihe	Rundstange	Bezeichnung	Artikel-Nr.
3B, 5, 18, 25B, 28, 55	Ø 10mm	BTU 200M-D10	50117256
	Ø 12mm	BTU 200M-D12	50117255
	Ø 14mm	BTU 200M-D14	50117254
8, 9, 46B	Ø 10mm	BTU 300M-D10	50117253
	Ø 12mm	BTU 300M-D12	50117252
	Ø 14mm	BTU 300M-D14	50117251

Hinweise

Bestimmungsgemäße Verwendung beachten!

- Das Produkt ist nur von befähigten Personen in Betrieb zu nehmen.
- Setzen Sie das Produkt nur entsprechend der bestimmungsgemäßen Verwendung ein.