AY000069

Zubehör ● Halter für Anschlagstößel

Zubehör Sensor, Halter, M8x1, Aluminium



Mechanische Eigenschaften

Gewindemaß metrisch	8
Gewindesteigung	1 mm
Werkstoff des Gehäuses	Aluminium

Sonstige Eigenschaften

Art des Zubehörs	Halter

Klassifizierung

eClass 7.0	27279202
eClass 7.1	27279202
eClass 8.0	27279202
eClass 9.0	27273701
eClass 9.1	27273701
ETIM 8	EC002024 Zubehör/Ersatzteile für Befehlsgeräte

Weiteres

IPF Produktgruppe	900 Zubehör
Verpackungsmaße	120 x 100 x 13 mm
Bruttogewicht	10 g
Zolltarifnummer	76169990
WEEE-Nummer	40951076

Massbild

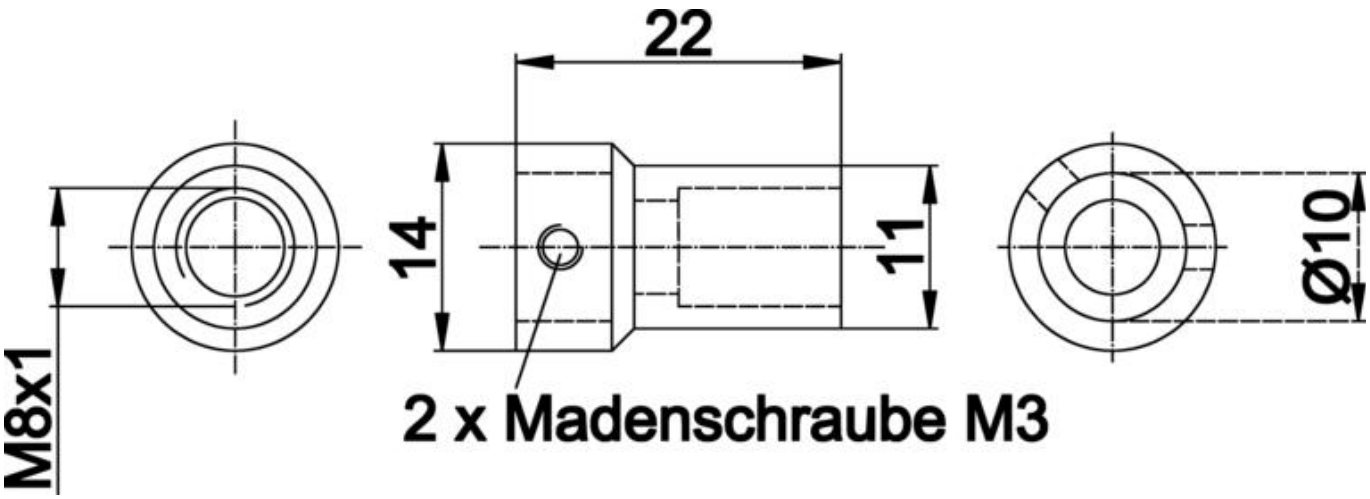

Einbau

Einbau / Installation darf nur durch eine Elektro-fachkraft erfolgen!

Entsorgung

Sicherheitshinweise

Bitte vergewissern Sie sich vor Inbetriebnahme, dass alle ggf. in der Produktdokumentation aufgeführten Sicherheitshinweise beachtet wurden.

Bei direkter Auswirkung auf die Personensicherheit ist die Anwendung dieser Produkte untersagt.

Passendes Anschluss- und Montagezubehör finden Sie auf unserer Homepage: www.ipf.de.