VKHM-Z-10/4
Anschlusskabel

- Schleppkettentauglich
- Stabile Metallüberwurfmutter
- Robuste PU-Ummantelung
- Flexibler Litzenaufbau
- Gute Abisoliereigenschaften
- Hohe Schutzart
- Vergoldete Steckkontakte

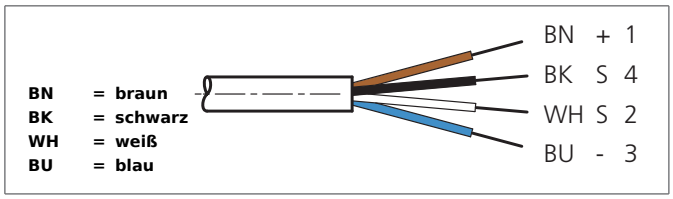

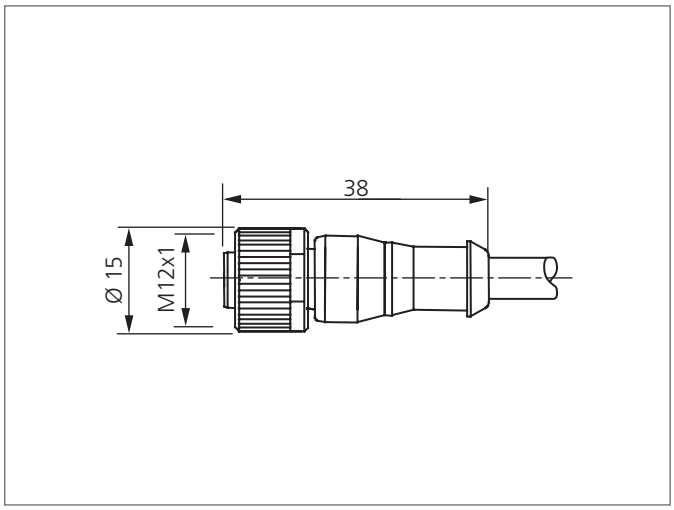

Sicherheitshinweis

Diese Geräte sind nicht zulässig für Sicherheitsanwendungen, insbesondere bei denen die Sicherheit von Personen von der Gerätefunktion abhängig ist.
Der Einsatz der Geräte muss durch Fachpersonal erfolgen.

TECHNISCHE DATEN (typ.)	+20°C, 24V DC
Größe	Ø 5,2 mm (Durchmesser) M12 x 1 (Gewinde)
Bauform	gerade
Länge	10.000 mm
Besonderheiten	Metallmutter
Betriebsspannung	< 250 V AC/DC
LED Anzeige	nein
Umgebungstemperatur	-30 ... +80°C (fest), -5 ... +80°C (bewegt)
Schutzart	IP 67, (bei Anzugsmoment 0,6 Nm)
Material	PUR (Kabel) PUR (Stecker)
Anschluss	Stecker, M12, 4-polig
Schleppkettentauglich	Ja
Schleppkettenwerte	2 Mio. (Biegezyklen) 80 mm (Minimaler Biegeradius)